ELEKTROPRIJENOS BIH
ЕЛЕКТРОПРЕНОС БИХ

Broj: JN-OP-202-6/2026
Datum: 17.11.2026. godine

TENDERSKA DOKUMENTACIJA ZA NABAVKU RADOVA

Broj javne nabavke: JN-OP-202/2026

Naziv nabavke:
Otklanjanje kvarova i sanacija objekata

OTVORENI POSTUPAK JAVNE NABAVKE SA ZAKLJUČIVANJEM OKVIRNOG SPORAZUMA NA 2 GODINE

Vlasništvo "Elektroprenos-Elektroprijenos BiH" a.d. Banja Luka - Samo za uvid

Sarajevo, novembar 2026. godine

"Elektroprenos Bosne i Hercegovine" a.d. Banja Luka
78000 Banja Luka, Marije Bursać 7a,
Tel. +387 51 246 500, Fax: +387 51 246 550
Operativna područja:
Banja Luka, Sarajevo, Mostar i Tuzla

JIB: 4402369530009
ID broj PDV: 402369530009
MB: 11001416
BR: 08-50.3.-01-4/06
Ministarstvo pravde BiH
Sarajevo

Korisničke banke i brojevi računa
Nova Banka a.d. 5550070151342858
UniCredit Bank a.d. B. Luka 5510010003400849
Bosna Bank Int. d.d. Sarajevo 1413065320340257
Atos Bank a.d. Banja Luka 5672411000000702
ASA Banka d.d. Sarajevo 1341051110000221

S A D R Ž A J

1. Podaci o ugovornom organu 4
Korisničke banke i brojevi računa: 4
2. Komunikacija i razmjena informacija 4
3. Popis privrednih subjekata sa kojim je ugovorni organ u sukobu interesa 5
4. Redni broj nabavke 5
5. Podaci o postupku javne nabavke 5
PODACI O PREDMETU NABAVKE 6
6. Opis predmeta nabavke 6
7. Oznaka i naziv iz JRJN 6
8. Količina predmeta nabavke 6
9. Tehničke specifikacije 6
10. Mjesto izvođenja radova 7
11. Rok izvođenja radova i garantni period 7
USLOVI ZA KVALIFIKACIJU 8
12. Lična sposobnost 8
13. Sposobnost obavljanja profesionalne djelatnosti 9
14. Ekonomska i finansijska sposobnost 10
15. Tehnička i profesionalna sposobnost 10
16. Uslovi za grupu ponuđača 13
PODACI O PONUDI 15
17. Sadržaj ponude 15
18. Način pripreme ponude 15
19. Jezik i pismo ponude 17
20. Način dostavljanja ponuda 17
21. Mjesto, datum i vrijeme za prijem ponuda 18
22. Mjesto, datum i vrijeme otvaranja ponuda 18
23. Izmjena, dopuna i povlačenje ponuda 19
24. Cijena ponude 19
25. Kriterijum za dodjelu ugovora 21
26. Period važenja ponude 21
27. Nacrt Okvirnog sporazuma 21
28. Zaključivanje Okvirnog sporazuma 21
OSTALI PODACI I DODATNE INFORMACIJE 23
29. Trošak ponude, objava i preuzimanje tenderske dokumentacije 23
30. Ispravka i/ili izmjena tenderske dokumentacije, traženje pojašnjenja 23
31. Podugovaranje 24
32. Ukoliko se kao ponuđač javi fizičko lice (uslovi i dokazi) 24
33. Rok za donošenje odluke o izboru 25
34. Rok, način i uslovi plaćanja izabranom ponuđaču 25
35. Povjerljivost dokumentacije privrednih subjekata 25
36. Neprirodno niska cijena ponude 26
37. Provjera računske ispravnosti ponude 27
38. Preferencijalni tretman domaćeg 27
39. Sukob interesa 27
40. Pouka o pravnom lijeku 28
41. Licence / ovlaštenja 28
42. Garancija za ozbiljnost ponude 28
43. Garancija za uredno izvršenje ugovora 29

Vlasništvo Elektroprijenos BiH" a.d. Banja Luka - Samo za uvid

44. Garancija za obezbjeđenje u garantnom periodu 29
45. Garancija za avansno plaćanje 29
46. E – aukcija 29
PRILOZI 30
PRILOG 1 - POPIS DOKUMENTACIJE 31
PRILOG 2 - OBRAZAC ZA PONUDU 32
PRILOG 3 - OBRAZAC ZA CIJENU PONUDE - LOT 1 38
PRILOG 3 - OBRAZAC ZA CIJENU PONUDE - LOT 2 42
PRILOG 3 - OBRAZAC ZA CIJENU PONUDE - LOT 3 52
PRILOG 3 - OBRAZAC ZA CIJENU PONUDE - LOT 4 59
PRILOG 3 - OBRAZAC ZA CIJENU PONUDE - LOT 5 71
PRILOG 3 - OBRAZAC ZA CIJENU PONUDE - LOT 6 83
PRILOG 3 - OBRAZAC ZA CIJENU PONUDE - LOT 7 95
PRILOG 4 - OBRAZAC ZA POVJERLJIVE INFORMACIJE 106
PRILOG 5 - IZJAVA O ISPUNJAVANJU USLOVA IZ ČLANA 45. 107
PRILOG 6 - IZJAVA U SKLADU S ČLANOM 52. 108
PRILOG 7 – TEHNIČKE SPECIFIKACIJE – LOT 1 109
PRILOG 7 – TEHNIČKE SPECIFIKACIJE – LOT 2 111
PRILOG 7 – TEHNIČKE SPECIFIKACIJE – LOT 3 113
PRILOG 7 – TEHNIČKE SPECIFIKACIJE – LOT 4 116
PRILOG 7 – TEHNIČKE SPECIFIKACIJE – LOT 5 118
PRILOG 7 – TEHNIČKE SPECIFIKACIJE – LOT 6 120
PRILOG 7 – TEHNIČKE SPECIFIKACIJE – LOT 7 122
PRILOG 8 - NACRT OKVIRNOG SPORAZUMA 124
NACRT POJEDINAČNOG UGOVORA PO OKVIRNOM SPORAZUMU 133

Vlasništvo "Elektroprenos-Elektroprijenos BiH" a.d. Banja Luka - Samo za uvid

OPŠTI PODACI

1. Podaci o ugovornom organu

Naziv: „ELEKTROPRENOS–ELEKTROPRIJENOS BIH“ a.d. BANJA LUKA

Adresa: Ul. Marije Bursać 7a, 78000 Banja Luka, BiH

Identifikacioni broj (JIB): 4402369530009

Korisničke banke i brojevi računa:

- UniCredit Bank Banja Luka, račun br. 5510010003400849
- Bosna Bank Int. d.d. Sarajevo, račun br. 1413065320340257
- Atos Bank a.d Banja Luka, račun br. 5672411000000702
- Nova Banka a.d, račun br. 5550070151342858
- ASA Banka d.d. Sarajevo, račun br. 1341051110000221

Broj deviznog računa:

UniCredit Bank ad Banja Luka SWIFT BLBABA22, korespondentna banka UniCredit Bank Austria AG, Vienna SWIFT BKAUATWW, IBAN 395517904801164548

Služba protokola javnih nabavki:

Telefon: + 387 (0)51 246 551

Faks: + 387 (0)51 246 550

E-mail: jnprotokol@elprenos.ba

Web stranica: www.elprenos.ba

2. Komunikacija i razmjena informacija

2.1 Cjelokupna komunikacija i razmjena informacija (korespondencija) između ugovornog organa i ponuđača treba se voditi u pisanoj formi, na način da se ista dostavlja poštom ili lično na adresu naznačenu u tački 1. tenderske dokumentacije, izuzev komunikacije koja se vrši putem Portala javnih nabavki BiH (u daljem tekstu Portal JN), kako je to definisano Zakonom o javnim nabavkama („Službeni glasnik Bosne i Hercegovine“, br. 39/14, 59/22 i 50/24), (u daljem tekstu ZJN) i podzakonskim aktima.

2.2 Izuzetno, komunikacija i razmjena informacija (korespodencija) između ugovornog organa i ponuđača može se obavljati putem faksa i/ili e-maila naznačenih u tački 1. ove tenderske dokumentacije, osim ako ovom tenderskom dokumentacijom za pojedine vrste komunikacije nije drugačije određeno. Podnesci dostavljeni Ugovornom organu od **07:00 h** do **15:00 h**, **radnim danom (ponedeljak – petak)**, zaprimiće se tog dana, u suprotnom biće zaprimljeni sljedećeg radnog dana.

Vlasništvo "Elektroprenos-Elektroprijenos BiH" a.d. Banja Luka - Samo za uvid

3. Popis privrednih subjekata sa kojim je ugovorni organ u sukobu interesa

Kod ugovornog organa nema privrednih subjekata koji ne bi mogli učestvovati u ovom postupku javne nabavke u skladu sa članom 52. ZJN.

4. Redni broj nabavke

4.1 Broj nabavke: JN-OP-202/2026

4.2 Referentni broj iz Plana nabavki: Finansijski plan poslovanja Kompanije za period 2025-2027 godine i privremeni plan nabavki za potrebe rada i održavanja za 2026. godinu

Stavka: II.12.2 Otklanjanje kvarova i sanacija objekata (Os)

5. Podaci o postupku javne nabavke

5.1 Vrsta postupka javne nabavke: OTVORENI POSTUPAK JAVNE NABAVKE.

5.2 Podjela na lotove

U ovom postupku javne nabavke predviđena je podjela na lotove kako slijedi:

Lot 1: Otklanjanje kvarova i sanacija objekata u sjedištu Kompanije
Lot 2: Otklanjanje kvarova i sanacija objekata u OP Banja Luka
Lot 3: Otklanjanje kvarova i sanacija objekata u OP Mostar
Lot 4: Otklanjanje kvarova i sanacija objekata u sjedištu OP Sarajevo i objekata TJ Sarajevo
Lot 5: Otklanjanje kvarova i sanacija objekata u OP Sarajevo - TJ Zenica
Lot 6: Otklanjanje kvarova i sanacija objekata u OP Sarajevo - TJ Višegrad
Lot 7: Otklanjanje kvarova i sanacija objekata u OP Tuzla

5.3 Ukupna procijenjena vrijednost javne nabavke (bez PDV-a): 393.000,00 KM

Procijenjena vrijednost nabavke po lotovima (bez PDV-a) iznosi:

LOT 1 - Otklanjanje kvarova i sanacija objekata u sjedištu Kompanije iznosi: 50.000,00 KM

LOT 2 - Otklanjanje kvarova i sanacija objekata u OP Banja Luka iznosi: 60.000,00 KM

LOT 3 - Otklanjanje kvarova i sanacija objekata u OP Mostar iznosi: 30.000,00 KM

LOT 4 - Otklanjanje kvarova i sanacija objekata u sjedištu OP Sarajevo i objekata TJ Sarajevo iznosi: 70.000,00 KM

LOT 5 - Otklanjanje kvarova i sanacija objekata u OP Sarajevo - TJ Zenica iznosi: 60.000,00 KM

LOT 6 - Otklanjanje kvarova i sanacija objekata u OP Sarajevo - TJ Višegrad iznosi: 30.000,00 KM

LOT 7 - Otklanjanje kvarova i sanacija objekata u OP Tuzla iznosi: 93.000,00 KM

5.4 Vrsta ugovora o javnoj nabavci: NABAVKA RADOVA.

5.5 Okvirni sporazum:

Ugovorni organ namjerava zaključiti okvirni sporazum na period od 2 (dvije) godine.

Vlasništvo Elektroprijenos BiH d.o.o. Banja Luka. Samo za uvid

Ugovorni organ namjerava zaključiti okvirni sporazum sa jednim ponuđačem za svaki LOT posebno.

PODACI O PREDMETU NABAVKE

6. Opis predmeta nabavke

6.1 Predmet ovog postupka je nabavka radova: Otklanjanje kvarova i sanacija objekata.

7. Oznaka i naziv iz JRJN

7.1 Oznaka i naziv iz JRJN:

LOT 1 - 45262600-7, „Razni građevinski radovi“
LOT 2 - 45262600-7, „Razni građevinski radovi“
LOT 3 - 45262600-7, „Razni građevinski radovi“
LOT 4 - 45262600-7, „Razni građevinski radovi“
LOT 5 - 45262600-7, „Razni građevinski radovi“
LOT 6 - 45262600-7, „Razni građevinski radovi“
LOT 7 - 45262600-7, „Razni građevinski radovi“

8. Količina predmeta nabavke

8.1 Količina predmetne nabavke predstavljaće stvarne iskazane potrebe tokom realizacije okvirnog sporazuma, odnosno isporučene količine radova prema jediničnim cijenama iz ponude Izvođača, a maksimalno do procjenjene vrijednosti nabavka.

9. Tehničke specifikacije

9.1 Tehničke specifikacije predmeta nabavke su detaljno navedene u Prilogu 7, koji čini sastavni i neodvojivi dio ove tenderske dokumentacije.

9.2 Sve ponuđene stavke moraju zadovoljiti zahtjeve iz tehničkih specifikacija, u suprotnom ponuda se odbacuje kao nepravilna.

9.3 Ukoliko se u tehničkoj specifikaciji koristi izraz „ili ekvivalent“, u skladu sa utvrđenim kriterijumima, ponuđač mora na za to predviđenim praznim mjestima, prema odgovarajućim stavkama, navesti podatke o proizvodu i tipu odgovarajućeg proizvoda koji nudi kao i ostale podatke koji se odnose na taj proizvod, ako se to traži. Ponuđač je dužan da obezbijedi dokaze o ekvivalentnosti u smislu ispunjenja svih zahtjeva definisanih u tenderskoj dokumentaciji, a koji su vezani za konkretnu stavku iz obrasca za cijenu ponude i obrasca za tehničku specifikaciju. Proizvodi koji su u tenderskoj dokumentaciji navedeni kao primjeri smatraju se ponuđenima ako ponuđač ne navede nikakve druge proizvode na predviđenom mjestu.

9.4 Tehničke specifikacije predmeta nabavke određene su u skladu s članom 54. stav (2) tačka a) ZJN i uz pozivanje na bosanskohercegovačke standarde kojima se preuzimaju evropski standardi i međunarodni standardi, pri čemu je prihvatljivo nuđenje predmeta nabavke koji je u skladu sa ekvivalentnim standardima.

9.5 U slučaju da ponuđač nudi predmet nabavke koji je u skladu sa ekvivalentnim standardom, Ugovorni organ takvu ponudu neće odbiti s obrazloženjem da ponuđeni predmet nabavke ne odgovara definisanim specifikacijama, ako ponuđač odgovarajućim sredstvima (tehnički dosje, izvještaj o izvršenom testiranju od ovlaštenog organa i drugi slični dokumenti izdati od nadležnih institucija) u svojoj ponudi dokaže da rješenja koja je on u ponudi predložio u

Vlasništvo "Elektroprijenos BiH" a.d. Banja Luka - Samo za uvid

jednakoj mjeri odgovaraju definisanim tehničkim specifikacijama, a sve u skladu sa članom 54. stav (3) ZJN.

10. Mjesto izvođenja radova

10.1 Mjesto izvođenja radova je:

LOT 1 – PTZ Direkcije prema specifikacijama iz tehničkog opisa u Prilogu 7-Tehnički zahtjevi i specifikacije
LOT 2 – Poslovni objekti i trafostanice u OP Banja Luka prema specifikacijama iz tehničkog opisa u Prilogu 7-Tehnički zahtjevi i specifikacije
LOT 3 – Poslovni objekti i trafostanice u OP Mostar prema specifikacijama iz tehničkog opisa u Prilogu 7-Tehnički zahtjevi i specifikacije
LOT 4 – PTZ OP Sarajevo, PTZ TJ Sarajevo i trafostanice u TJ Sarajevo prema specifikacijama iz tehničkog opisa u Prilogu 7-Tehnički zahtjevi i specifikacije
LOT 5 – PTZ TJ Zenica i trafostanice u TJ Zenica prema specifikacijama iz tehničkog opisa u Prilogu 7-Tehnički zahtjevi i specifikacije
LOT 6 – Poslovni objekti i trafostanice u TJ Višegrad prema specifikacijama iz tehničkog opisa u Prilogu 7-Tehnički zahtjevi i specifikacije
LOT 7 – Poslovni objekti i trafostanice u OP Tuzla prema specifikacijama iz tehničkog opisa u Prilogu 7-Tehnički zahtjevi i specifikacije

11. Rok izvođenja radova i garantni period

11.1 Rok trajanja Okvirnog sporazuma je 2 (dvije) godine.

Rok za izvođenje radova po pojedinačnim ugovorima je:

Za Lot 1 - Otklanjanje kvarova i sanacija objekata u sjedištu Kompanije maksimalno 30 (trideset) kalendarskih dana od dana obostranog potpisa pojedinačnog ugovora;
Za Lot 2 - Otklanjanje kvarova i sanacija objekata u OP Banja Luka maksimalno 30 (trideset) kalendarskih dana od dana obostranog potpisa pojedinačnog ugovora;
Za Lot 3 - Otklanjanje kvarova i sanacija objekata u OP Mostar maksimalno 30 (trideset) kalendarskih dana od dana obostranog potpisa pojedinačnog ugovora;
Za Lot 4 - Otklanjanje kvarova i sanacija objekata u sjedištu OP Sarajevo i objekata TJ Sarajevo maksimalno 30 (trideset) kalendarskih dana od dana obostranog potpisa pojedinačnog ugovora;
Za Lot 5 - Otklanjanje kvarova i sanacija objekata u OP Sarajevo - TJ Zenica maksimalno 30 (trideset) kalendarskih dana od dana obostranog potpisa pojedinačnog ugovora;
Za Lot 6 - Otklanjanje kvarova i sanacija objekata u OP Sarajevo - TJ Višegrad maksimalno 30 (trideset) kalendarskih dana od dana obostranog potpisa pojedinačnog ugovora;
Za Lot 7 - Otklanjanje kvarova i sanacija objekata u OP Tuzla maksimalno 30 (trideset) kalendarskih dana od dana obostranog potpisa pojedinačnog ugovora;

11.2 **Zahtijevani garantni period** na izvedene radove je **minimalno 24 (dvadesetčetiri) mjeseca** i počinje teći od dana obostrano potpisanog Zapisnika o izvršenju radova bez uslovnih primjedbi, sa jasno naznačenim datumom izvršenja svih radova.

Vlasništvo "Elektroprijenos BiH" a.d. Banja Luka – samo za uvid

USLOVI ZA KVALIFIKACIJU

12. Lična sposobnost

12.1 U skladu s članom 45. ZJN, ugovorni organ će odbaciti ponudu ako:

a) je ponuđač u krivičnom postupku osuđen pravosnažnom presudom za krivična djela organizovanog kriminala, korupciju, prevaru ili pranje novca, u skladu sa važećim propisima u Bosni i Hercegovini ili zemlji u kojoj je registrovan;
b) je ponuđač pod stečajem ili je predmet stečajnog postupka, osim u slučaju postojanja važeće odluke o potvrdi stečajnog plana ili je predmet postupka likvidacije, odnosno u postupku je obustavljanja poslovne djelatnosti, u skladu sa važećim propisima u Bosni i Hercegovini ili zemlji u kojoj je registrovan;
c) ponuđač nije ispunio obaveze u vezi sa plaćanjem penzijskog i invalidskog osiguranja i zdravstvenog osiguranja, u skladu sa važećim propisima u Bosni i Hercegovini ili propisima zemlje u kojoj je registrovan;
d) ponuđač nije ispunio obaveze u vezi sa plaćanjem direktnih i indirektnih poreza, u skladu sa važećim propisima u Bosni i Hercegovini ili zemlji u kojoj je registrovan.

12.2 U svrhu dokazivanja uslova iz tačke 12.1 od a) do d), ponuđač je dužan da dostavi popunjenu, potpisanu (od strane odgovorne osobe ponuđača ili osobe ovlaštene za podnošenje ponude od strane ponuđača) i kod nadležnog organa (organ uprave ili notar) ovjerenu izjavu o ispunjenosti navedenih uslova. Izjava se dostavlja u formi utvrđenoj Prilogom 5 tenderske dokumentacije i ne može biti starija od datuma objave obavještenja za predmetnu nabavku na portalu javnih nabavki.

12.3 Ukoliko ponudu dostavlja grupa ponuđača, svaki član grupe je dužan dostaviti ovjerenu izjavu iz tačke 12.2.

12.4 U slučaju da se u ponudi ne dostavi navedeni dokument ili se ne dostavi na način kako je naprijed traženo, ponuđač će biti isključen iz daljeg učešća zbog neispunjavanja navedenog uslova za kvalifikaciju.

12.5 Ponuđač koji bude odabran kao najpovoljniji u ovom postupku javne nabavke dužan je dostaviti sljedeće dokaze (original ili ovjerenu kopiju) u svrhu dokazivanja činjenica potvrđenih u izjavi, i to:

a) uvjerenje stvarno i mjesno nadležnog suda i Suda BiH kojim dokazuje da u krivičnom postupku nije izrečena pravosnažna presuda kojom je osuđen za krivično djelo učešća u kriminalnoj organizaciji, za korupciju, prevaru ili pranje novca, u skladu sa važećim propisima u Bosni i Hercegovini ili zemlji u kojoj je registrovan;
b) uvjerenje nadležnog suda ili organa uprave kod kojeg je ponuđač registrovan kojim se potvrđuje da nije pod stečajem niti je predmet stečajnog postupka, da nije predmet postupka likvidacije, odnosno da nije u postupku obustavljanja poslovne djelatnosti, u skladu sa važećim propisima u Bosni i Hercegovini ili zemlji u kojoj je registrovan;
c) uvjerenja nadležnih institucija kojim se potvrđuje da je ponuđač izmirio dospjele obaveze, a koje se odnose na doprinose za penzijsko i invalidsko osiguranje i zdravstveno osiguranje.
d) uvjerenja nadležnih institucija da je ponuđač izmirio dospjele obaveze u vezi s plaćanjem direktnih i indirektnih poreza.

Vlasništvo "Elektroprenos Elektroprijenos BiH" a.d. Banja Luka - služi za uvid

12.6 U slučaju da ponuđači imaju zaključen sporazum o reprogramu obaveza, odnosno odgođenom plaćanju, po osnovu doprinosa za penzijsko-invalidsko osiguranje, zdravstveno osiguranje, direktne i indirektne poreze, dužni su dostaviti potvrdu nadležne institucije/a da ponuđač u predviđenoj dinamici izmiruje svoj reprogramirane obaveze.

12.7 Dokaze o ispunjavanju uslova izabrani ponuđač je dužan da dostavi u roku od pet (5) dana, od dana zaprimanja obavještenja o rezultatima ovog postupka javne nabavke. Dokazi moraju biti fizički dostavljeni na protokol ugovornog organa najkasnije treći dan po prijemu odluke o izboru najpovoljnijeg ponuđača u radnom vremenu ugovornog organa, do 15:00 časova, te za ugovorni organ nije relevantno na koji su način poslani.

Dokazi koji se dostavljaju moraju biti originali ili ovjerene kopije originala (ovjerena kopija originala podrazumjeva kopiju originalnog dokumenta ovjerenu kod nadležnog organa – organ uprave ili notar, u daljem tekstu ovjerena kopija) koji ne mogu biti stariji od tri (3) mjeseca, računajući od dana dostavljanja ponude.

Izabrani ponuđač mora ispunjavati sve uslove u momentu dostavljanja ponude, u protivnom će se smatrati da je dao lažnu izjavu iz člana 45. ZJN.

Napomena:
Ukoliko ponuđač u sastavu ponude uz Izjavu o ispunjenosti uslova iz člana 45. stav (1) tačka a) do d) ZJN (ovjerenu kod nadležnog organa – organ uprave ili notar) dostavi i tražene dokaze koji su navedeni u Izjavi, oslobađa se obaveze naknadnog dostavljanja istih, ako bude izabran. Dostavljeni dokazi moraju biti originali ili ovjerene kopije originala koji ne može biti stariji od tri (3) mjeseca, računajući od dana dostavljanja ponude.

12.8 Ukoliko ponudu dostavlja grupa ponuđača, svaki član grupe mora ispunjavati uslove u pogledu lične sposobnosti i dokazi se dostavljaju za svakog člana grupe.

12.9 U slučaju sumnje o postojanju okolnosti koje su navedene u tački 12.1 tenderske dokumentacije, ugovorni organ će se obratiti nadležnim organima s ciljem provjere dostavljene dokumentacije i date Izjave iz tačke 12.2.

12.10 Za ponuđače čije je sjedište izvan Bosne i Hercegovine ne traži se posebna nadovjera dokumenata koji se zahtijevaju u stavu (2) člana 45. ZJN.

12.11 Težak profesionalni propust (član 45. stav (5) ZJN):

Ugovorni organ može na period od 12 mjeseci isključiti iz učešća u postupku nabavke kandidata/ponuđača koji se nađe u bilo kojoj od situacija iz člana 45. st. (5) i (6) ZJN.

13. Sposobnost obavljanja profesionalne djelatnosti

13.1 Što se tiče sposobnosti za obavljanje profesionalne djelatnosti, u skladu sa članom 46. ZJN, ponuđači moraju biti registrovani za obavljanje djelatnosti koja je predmet javne nabavke.

13.2 U svrhu dokazivanja profesionalne sposobnosti ponuđači trebaju uz ponudu dostaviti dokaz o registraciji u odgovarajućem profesionalnom ili drugom registru u zemlji u kojoj su registrovani ili da obezbjede posebnu izjavu ili potvrdu nadležnog organa kojom se dokazuje njihovo pravo da obavljaju profesionalnu djelatnost, koja je u vezi sa predmetom nabavke. Dostavljeni dokazi se priznaju, bez obzira na kojem nivou vlasti su izdati.

Vlasništvo "Elektroprijenos-Elektroprenos BiH" a.d. Banja Luka - Samo za uvid

Potrebno je dostaviti:

- **za ponuđače iz BIH**: Rješenje o upisu u sudski registar sa svim izmjenama ili Aktuelni Izvod iz sudskog registra kojim su obuhvaćene sve izmjene u sudskom registru,
- **za ponuđače čije je sjedište izvan BIH**: odgovarajući dokument koji odgovara zahtjevu iz člana 46. ZJN, a koji je izdat od nadležnog organa, sve prema važećim propisima zemlje sjedišta ponuđača / zemlje u kojoj je registrovan ponuđač.

13.3 Dokazi koji se dostavljaju moraju biti originali ili ovjerene kopije originala.

13.4 U slučaju da se u ponudi ne dostave navedeni dokumenti u vezi sposobnosti obavljanja profesionalne djelatnosti ponuđača (član 46. ZJN) ili se ne dostave na način kako je naprijed traženo, ponuđač će biti isključen iz daljeg učešća zbog neispunjavanja navedenog uslova za kvalifikaciju.

13.5 Ukoliko ponudu dostavlja grupa ponuđača, svi članovi grupe zajedno moraju biti registrovani za obavljanje djelatnosti koja je predmet nabavke. Svaki član grupe je dužan dostaviti dokaz o registraciji.

Napomena:
Ukoliko od upisa u sudski registar nije bilo izmjena, ponuđač će uz rješenje o upisu u sudski registar dostaviti izjavu da dostavljeno rješenje odražava stvarno stanje i da privredni subjekat od registracije nije vršio izmjene u sudskom registru. Izjava se daje na memorandumu ponuđača i treba biti potpisana od strane ponuđača (odgovorne osobe ponuđača ili osobe ovlaštene za podnošenje ponude od strane ponuđača) i ovjerena pečatom ponuđača.

14. Ekonomska i finansijska sposobnost

14.1 Ne traži se.

15. Tehnička i profesionalna sposobnost

15.1 Što se tiče tehničke i profesionalne sposobnosti, u skladu sa članom 51. ZJN, ponuda će biti odbačena ako nisu ispunjeni zahtijevani minimalni uslovi:

LOT 1: Uspješno iskustvo ponuđača u izvršenju najmanje jednog (1) ili više ugovora za izvođenje radova čiji su karakter i kompleksnost slični predmetu nabavke, minimalne ukupne ugovorene vrijednosti bez PDV-a od 10.000,00 KM, u posljednjih pet (5) godina zbirno (računajući od dana objave obavještenja o nabavci) ili od datuma registracije, odnosno početka poslovanja, ako je ponuđač registrovan, odnosno počeo sa radom prije manje od pet godina.

LOT 2: Uspješno iskustvo ponuđača u izvršenju najmanje jednog (1) ili više ugovora za izvođenje radova čiji su karakter i kompleksnost slični predmetu nabavke, minimalne ukupne ugovorene vrijednosti bez PDV-a od 60.000,00 KM, u posljednjih pet (5) godina zbirno (računajući od dana objave obavještenja o nabavci) ili od datuma registracije, odnosno početka poslovanja, ako je ponuđač registrovan, odnosno počeo sa radom prije manje od pet godina.

Vlasništvo Elektroprijenos BiH a.d. Banja Luka - Samo za uvid

LOT 3: Uspješno iskustvo ponuđača u izvršenju najmanje jednog (1) ili više ugovora za izvođenje radova čiji su karakter i kompleksnost slični predmetu nabavke, minimalne ukupne ugovorene vrijednosti bez PDV-a od 30.000,00 KM, u posljednjih pet (5) godina zbirno (računajući od dana objave obavještenja o nabavci) ili od datuma registracije, odnosno početka poslovanja, ako je ponuđač registrovan, odnosno počeo sa radom prije manje od pet godina.

LOT 4: Uspješno iskustvo ponuđača u izvršenju najmanje jednog (1) ili više ugovora za izvođenje radova čiji su karakter i kompleksnost slični predmetu nabavke, minimalne ukupne ugovorene vrijednosti bez PDV-a od 70.000,00 KM, u posljednjih pet (5) godina zbirno (računajući od dana objave obavještenja o nabavci) ili od datuma registracije, odnosno početka poslovanja, ako je ponuđač registrovan, odnosno počeo sa radom prije manje od pet godina.

LOT 5: Uspješno iskustvo ponuđača u izvršenju najmanje jednog (1) ili više ugovora za izvođenje radova čiji su karakter i kompleksnost slični predmetu nabavke, minimalne ukupne ugovorene vrijednosti bez PDV-a od 60.000,00 KM, u posljednjih pet (5) godina zbirno (računajući od dana objave obavještenja o nabavci) ili od datuma registracije, odnosno početka poslovanja, ako je ponuđač registrovan, odnosno počeo sa radom prije manje od pet godina.

LOT 6: Uspješno iskustvo ponuđača u izvršenju najmanje jednog (1) ili više ugovora za izvođenje radova čiji su karakter i kompleksnost slični predmetu nabavke, minimalne ukupne ugovorene vrijednosti bez PDV-a od 30.000,00 KM, u posljednjih pet (5) godina zbirno (računajući od dana objave obavještenja o nabavci) ili od datuma registracije, odnosno početka poslovanja, ako je ponuđač registrovan, odnosno počeo sa radom prije manje od pet godina.

LOT 7: Uspješno iskustvo ponuđača u izvršenju najmanje jednog (1) ili više ugovora za izvođenje radova čiji su karakter i kompleksnost slični predmetu nabavke, minimalne ukupne ugovorene vrijednosti bez PDV-a od 93.000,00 KM, u posljednjih pet (5) godina zbirno (računajući od dana objave obavještenja o nabavci) ili od datuma registracije, odnosno početka poslovanja, ako je ponuđač registrovan, odnosno počeo sa radom prije manje od pet godina.

Ukoliko ponuđač dostavlja ponudu za više lotova, zahtijevana ukupna ugovorena vrijednost bez PDV-a je jednaka zbiru procijenjenih vrijednosti lotova za koje se dostavlja ponuda.

Pod pojmom „karakter i kompleksnost slični“ podrazumijeva se uspješno izvršenje ugovora koji za predmet imaju izvođenje radova na otklanjanju kvarova, sanaciji, izgradnji ili rekonstrukciji objekata.

15.2 Ocjena tehničke i profesionalne sposobnosti ponuđača, u skladu sa članom 50. ZJN, će se izvršiti na osnovu sljedećih dokaza:

a) **Spisak izvršenih ugovora o izvođenju radova čiji su karakter i kompleksnost slični predmetu nabavke**, koji sačinjava sam ponuđač na svom poslovnom memorandumu,

Vlasništvo "Elektroprijenos-Elektroprijenos BiH" a.d. Banja Luka - Samo za uvid

potpisan od strane ponuđača i ovjeren pečatom ponuđača, koji sadrži ugovore minimalne ukupne ugovorene vrijednosti bez PDV-a jednake procijenjenoj vrijednosti LOT-a i to:

LOT 1 – 10.000,00 KM
LOT 2 – 60.000,00 KM
LOT 3 – 30.000,00 KM
LOT 4 – 70.000,00 KM
LOT 5 – 60.000,00 KM
LOT 6 – 30.000,00 KM
LOT 7 – 93.000,00 KM

(ili ukoliko ponuđač dostavlja ponudu za više lotova, minimalne ukupne ugovorene vrijednosti jednake zbiru procijenjenih vrijednosti lotova za koje se dostavlja ponuda), u posljednjih 5 (pet) godina zbirno (računajući od dana objave obavještenja o nabavci), ili od datuma registracije, odnosno početka poslovanja, ako je ponuđač registrovan, odnosno počeo da radi prije manje od pet godina, koji za svaki izvršeni ugovor naveden u spisku obavezno sadrži naziv i sjedište ugovornih strana, predmet ugovora, vrijednost ugovora bez PDV-a, vrijeme i mjesto izvršenja ugovora.

b) Uz spisak izvršenih ugovora ponuđač je dužan da dostavi **potvrde o uredno izvršenim ugovorima koje je izdala druga ugovorna strana**, čija je minimalna ukupna ugovorena vrijednost bez PDV-a jednaka procijenjenoj vrijednosti LOT-a i to:

LOT 1 – 10.000,00 KM
LOT 2 – 60.000,00 KM
LOT 3 – 30.000,00 KM
LOT 4 – 70.000,00 KM
LOT 5 – 60.000,00 KM
LOT 6 – 30.000,00 KM
LOT 7 – 93.000,00 KM

(ili ukoliko ponuđač dostavlja ponudu za više lotova, čija je minimalna ukupna ugovorena vrijednost bez PDV-a jednaka zbiru procijenjenih vrijednosti lotova za koje se dostavlja ponuda), a koje obavezno sadrže: naziv i sjedište ugovornih strana, predmet ugovora sa opisom i obimom izvedenih radova, isporučene robe i izvršenih usluga, vrijednost ugovora bez PDV-a, vrijeme i mjesto izvršenja ugovora i **navode o urednom izvršenju ugovora**. Potvrda o uredno izvršenom ugovoru treba biti potpisana i ovjerena od strane druge ugovorne strane.

U slučaju da se takva potvrda iz objektivnih razloga ne može dobiti od ugovorne strane koja nije ugovorni organ, važi izjava ponuđača o uredno izvršenim ugovorima, uz predočenje dokaza o učinjenim pokušajima da se takve potvrde obezbijede. Ukoliko ponuđač uz izjavu o urednom izvršenju ne dostavi dokaz o učinjenim pokušajima da se takva potvrda osigura, ugovorni organ će takvu ponudu odbiti kao neprihvatljivu.

Napomena:
Nije prihvatljivo dostavljanje kopija Ugovora umjesto potvrda o izvršenim ugovorima. Ugovorni organ može prilikom pregleda i ocjene ponuda od ponuđača zatražiti provjeru dokaza sposobnosti ukoliko posumnja u istinitost njegovih dokaza. Ako ponuđač ne može ponovno dokazati svoju sposobnost, ugovorni organ će njegovu ponudu odbiti.

Vlasništvo "Elektroprijenos Elektroprijenos BiH" a.d. Banja Luka - Samo za uvid

Ako ponuđač nije samostalno učestvovao u izvršenju ugovora za koje dostavlja potvrde, već kao član konzorcijuma, potrebno je da potvrde sadrže podatke o njegovom finansijskom udjelu u izvršenju ugovora i vrsti obavljenih poslova u okviru ugovora.

Ukoliko izdata potvrda ne sadrži podatke o finansijskom udjelu ponuđača u izvršenju ugovora i vrsti obavljenih poslova u okviru ugovora, ponuđač uz ovakvu potvrdu treba da dostavi i izvod iz Konzorcijalnih ugovora ili Izjavu na memorandumu ponuđača datu pod punom materijalnom i krivičnom odgovornošću, iz kojih su vidljivi podaci o njegovom finansijskom udjelu u izvršenju ugovora i vrsti obavljenih poslova u okviru ugovora.

Ugovorni organ zadržava pravo provjere podataka dostavljenih u Izjavi. U slučaju utvrđivanja neistinosti podataka dostavljenih u Izjavi, predmetna potvrda o urednom izvršenju ugovora neće biti prihvaćena te će Ugovorni organ preduzeti sve druge zakonom predviđene mjere.

15.3 Ponuđač je dužan dostaviti u sastavu ponude **originale ili ovjerene kopije dokumenata iz tačke 15.2** kojima dokazuje tehničku i profesionalnu sposobnost.

16. Uslovi za grupu ponuđača

16.1 U slučaju da ponudu dostavlja grupa ponuđača, ugovorni organ će ocjenu ispunjenosti kvalifikacionih uslova od strane grupe ponuđača izvršiti na sljedeći način:

- uslove koji su navedeni pod tačkom 12.1 (lična sposobnost) mora ispunjavati svaki član grupe ponuđača pojedinačno, te svaki od članova grupe ponuđača mora dostaviti dokumentaciju kojom dokazuje ispunjavanje postavljenih uslova, na način na koji je predviđeno dostavljanje dokaza;
- svaki član grupe ponuđača je dužan da dostavi ovjerenu izjavu iz tačke 12.2 - Izjava iz člana 45. ZJN (Prilog 5);
- svaki član grupe ponuđača je dužan da dostavi ovjerenu izjavu iz tačke 39.2 tenderske dokumentacije - Izjava iz člana 52. ZJN (Prilog 6);
- grupa ponuđača kao cjelina mora ispuniti uslov koji je naveden pod tačkom 13.1. (sposobnost obavljanja profesionalne djelatnosti), a svaki od članova grupe ponuđača mora dostaviti dokaz o registraciji, na način na koji je predviđeno dostavljanje dokaza;
- grupa ponuđača kao cjelina mora ispuniti uslove koji su navedeni u tački 15.1 (tehnička i profesionalna sposobnost) tenderske dokumentacije, što znači da grupa ponuđača može zbirno ispunjavati postavljene uslove i dostaviti dokumentaciju kojom dokazuju ispunjavanje postavljenih uslova;

16.2 Grupa ponuđača koja učestvuje u ovom postupku javne nabavke i koja bude izabrana kao najpovoljnija, dužna je da dostavi original ili ovjerenu kopiju pravnog akta o udruživanju u grupu ponuđača radi učešća u postupku javne nabavke, u roku ne dužem od 5 (pet) dana od dana prijema odluke o izboru najpovoljnijeg ponuđača.

Navedeni pravni akt mora sadržavati: ko su članovi grupe ponuđača sa tačnim identifikacionim elementima; ko ima pravo istupa, predstavljanja i ovlaštenje za potpisivanje ugovora u ime grupe ponuđača, način plaćanja ugovorne obaveze (lideru ili članovima grupe ponuđača ponaosob prema dijelu ugovora koji izvršava, u kojem slučaju je potrebno navesti koji dio ugovora i u kojem obimu će izvršavati pojedini član grupe ponuđača), kao i utvrđenu solidarnu odgovornost između članova grupe ponuđača za obaveze koje preuzima grupa ponuđača.

Vlasništvo "Elektroprijenos BiH" a.d. Banja Luka - Samo za uvid

Ukoliko u konzorcijalnom ugovoru ne bude jasno definisan način plaćanja, ugovorni organ će plaćanje vršiti prema lideru konzorcijuma. Takođe, ukoliko u konzorcijalnom ugovoru ne bude jasno definisano ko u ime konzorcijuma potpisuje ugovor, ugovorni organ će kao potpisnika ugovora smatrati lidera konzorcijuma i istom će dostaviti ugovor na potpis.

Definisani pravni akt mora biti fizički dostavljen na protokol ugovornog organa najkasnije peti dan po prijemu odluke o izboru najpovoljnijeg ponuđača u radnom vremenu ugovornog organa (od 07:00 do 15:00 sati), te za ugovorni organ nije relevantno na koji je način poslan.

Ukoliko ponuđač ne dostavi pravni akt sa naprijed definisanom sadržinom, ugovor će se dodijeliti sljedećem ponuđaču sa rang liste.

Napomena: Grupa ponuđača može uz svoju ponudu odmah dostaviti original ili ovjerenu kopiju pravnog akta o udruživanju. Ovim se oslobađa obaveza naknadnog dostavljanja originala ili ovjerene kopije ako bude izabrana.

16.3 Ukoliko se ponuđač odlučio da učestvuje u postupku javne nabavke kao član grupe ponuđača, ne može u istom postupku učestvovati i samostalno sa svojom ponudom, niti kao član druge grupe ponuđača, odnosno postupanje suprotno ovom zahtjevu ugovornog organa će imati za posljedicu odbijanje svih ponuda u kojima je taj ponuđač učestvovao.

16.4 Grupa ponuđača ne mora osnovati novo pravno lice da bi učestvovala u ovom postupku javne nabavke.

16.5 Grupa ponuđača solidarno odgovara za sve obaveze.

Vlasništvo "Elektroprenos-Elektroprijenos BiH" a.d. Banja Luka - Samo za uvid

PODACI O PONUDI

17. Sadržaj ponude

17.1 Ponuda treba sadržavati sljedeće dokumente (sadržaj ponude):

1) **Popis dokumentacije** koja je priložena uz ponudu – sadržaj ponude u skladu sa formom koja je data u Prilogu 1 tenderske dokumentacije;
2) **Obrazac za ponudu**, popunjen, potpisan i ovjeren u skladu sa formom koja je data u Prilogu 2 tenderske dokumentacije;
3) **Obrazac za cijenu ponude**, popunjen, potpisan i ovjeren u skladu sa formom koja je data u Prilogu 3 tenderske dokumentacije;
4) **Obrazac za povjerljive informacije**, sa navodima o povjerljivim informacijama ako ih ima (u skladu sa tačkom 33.1 tenderske dokumentacije), ili sa izjašnjenjem da nema povjerljivih informacija, potpisan i ovjeren od strane ponuđača u skladu sa formom koja je data u Prilogu 4 tenderske dokumentacije. Ukoliko ponuđač ne dostavi ovaj obrazac, ili ga dostavi nepopunjenog smatraće se da ponuda ne sadrži povjerljive informacije i neće biti odbačena;
5) **Izjave i dokaze o ispunjenosti uslova iz tačaka tenderske dokumentacije:**

   12. Lična sposobnost;

   13. Sposobnost obavljanja profesionalne djelatnosti

   15. Tehnička i profesionalna sposobnost
6) **Izjavu ponuđača** u skladu sa članom 52. stav (10) ZJN i tačkom 39.2 tenderske dokumentacije – Sukob interesa, u skladu sa formom koja je data u Prilogu 6 tenderske dokumentacije;
7) **Tehničke specifikacije** – popunjene, potpisane i ovjerene u skladu sa formama datim u Prilogu 7 -Tehnički zahtjevi i specifikacije;
8) **Nacrt Okvirnog sporazuma** i pojedinačnog ugovora (u skladu sa tačkom 27. tenderske dokumentacije) u skladu sa formom koja je data u Prilogu 8 tenderske dokumentacije;
9) **Ovlaštenje/ovlaštenja** kojim/a članovi grupe ponuđača ovlašćuju lidera grupe ponuđača da tu grupu predstavlja u toku postupka nabavke, u slučaju da ponudu dostavlja grupa ponuđača;
10) **Original ili ovjerena kopija punomoći** u slučaju da je ponuđač (odgovorno lice ponuđača) ovlastio drugo lice za podnošenje ponude;

18. Način pripreme ponude

18.1 Ponuđači su obavezni da pripreme ponude u skladu sa uslovima koji su utvrđeni u ovoj tenderskoj dokumentaciji. Ponude koje nisu u skladu sa ovom tenderskom dokumentacijom će biti odbačene kao nepravilne, sve u skladu sa članom 68. ZJN. Ponuđač ne smije mijenjati ili nadopunjavati tekst tenderske dokumentacije.

18.2 Ponude se pripremaju u:
- jednom (1) originalu;
- jednoj (1) štampanoj kopiji (hard – copy) i

Vlasništvo "Elektroprenos-Elektroprijenos BiH" a.d. Banja Luka - Samo za uvid

– jednoj (1) elektronskoj kopiji na CD-u ili DVD-u ili USB-stiku (skenirana ponuda u pdf formatu).

18.3 Original i jedna (1) štampana kopija kompletne ponude se izrađuju na način da pojedinačno čine cjelinu i trebaju biti otkucani ili napisani neizbrisivom tintom. Eventualne korekcije u tekstu ponude, tokom pripreme iste, moraju biti vidljive, čitljive te potpisane od strane ponuđača i ovjerene pečatom ponuđača, u suprotnom ponuda će biti odbačena. Svi listovi originala ponude (podrazumjeva se kompletna ponuda koja sadrži komercijalni, kvalifikacioni, tehnički i druge tražene dijelove) moraju biti čvrsto uvezani tj. uvezani tako da se sadržaj (listovi) ponude ne mogu nesmetano vaditi ili dopunjavati, a da se pri tome ne ugrozi cjelovitost ponude.
Pod čvrstim uvezom podrazumjeva se ponuda ukoričena u knjigu ili ponuda osigurana jemstvenikom sa naljepnicom i pečatom ponuđača. Original i štampana kopija ponude se uvezuju na gore opisan način.
Dijelove ponude kao što su uzorci, katalozi, mediji za pohranjivanje podataka i slično, koji ne mogu biti uvezani, ponuđač obilježava nazivom i navodi u Popisu dokumentacije kao dio ponude. **CD/DVD/USB na kojem je elektronska kopija ponude, u slučaju da se isti dostavlja u posebnoj koverti stavljenoj u kovertu/paket sa originalom ponude ili se eventualno dostavlja zalijepljen/uvezan u original ponude, se ne navodi u Popisu dokumentacije originala ponude jer predstavlja zasebnu elektronsku kopiju ponude**.
Ako zbog obima ili drugih objektivnih okolnosti ponuda ne može biti izrađena na način da čini cjelinu, onda se izrađuje u dva ili više dijelova. U tom slučaju svaki dio se čvrsto uvezuje na prethodno opisan način, a ponuđač mora u sadržaju ponude navesti od koliko se dijelova ponuda sastoji.

18.4 Sve stranice/listovi ponude trebaju biti označene brojem (numerisane) na način da je vidljiv redni broj stranice/lista.
Ako ponuda sadrži štampanu literaturu, brošure, kataloge i sl. koji imaju izvorno numerisane brojeve, onda se ti dijelovi ponude ne numerišu dodatno.
Kada ponuda sadrži više dijelova, stranice/listovi se označavaju na način da svaki sljedeći dio započinje rednim brojem kojim se nastavlja redni broj stranice/lista kojim završava prethodni dio.
Ponuda neće biti odbačena ukoliko se neka, pojedinačna stranica/list ponude omaškom ponuđača ne numeriše, a pri tome su ostale stranice/listovi ponude numerisane na način da je obezbjeđen kontinuitet numerisanja, te će se ovo smatrati manjim odstupanjem koje bitno ne mijenja osnovni zahtjev za numeraciju stranica/listova, naveden u tenderskoj dokumentaciji.

18.5 **Ponuda mora biti potpisana od strane ponuđača (odgovorne osobe ponuđača ili osobe ovlaštene za podnošenje ponude od strane ponuđača)**, te ovjerena pečatom ponuđača, na mjestima gdje je to u tenderskoj dokumentaciji naznačeno (na mjestima u Izjavama i Prilozima koji se dostavljaju u ponudi gdje piše potpis i pečat ponuđača, na zadnjoj stranici Nacrta ugovora, na mjestu gdje piše „za Izvođača“ i na svim drugim dokumentima koji moraju da se dostave u ponudi, a koji prema zahtjevima tenderske dokumentacije moraju da budu potpisani od strane ponuđača i ovjereni pečatom ponuđača), ako po zakonu države u kojoj je sjedište ponuđača, isti ima pečat ili sadržavati dokaz da po zakonu države u kojoj je sjedište ponuđača, ponuđač nema pečat.
Stranice/listove ponude ne treba parafirati.

18.6 Predlaže se da forma ponude prati poglavlja iz tenderske dokumentacije.

Vlasništvo "Elektroprijenos BiH" a.d. Banja Luka - Samo za uvid

19. Jezik i pismo ponude

19.1 Ponuda, svi dokumenti i pisana korespondencija u vezi sa ponudom između ponuđača i ugovornog organa mora biti na jednom od službenih jezika u Bosni i Hercegovini i napisana na latiničnom ili ćiriličnom pismu ili na nekom drugom jeziku, ali pod uslovom da je obavezno u ponudi dostavljen i zvanični prevod (ovjeren od strane ovlaštenog sudskog tumača za jezik sa kojeg je izvršen prevod), na jedan od službenih jezika u Bosni i Hercegovini. Izuzetno, štampana literatura, brošure, nacrti, kataloška dokumentacija proizvođača materijala i opreme i protokoli o tipskim ispitivanjima materijala i opreme, koje ponuđač dostavlja mogu biti napisani na engleskom jeziku, bez obaveze prevoda na neki od službenih jezika u BiH.
Takođe, štampana literatura, brošure, nacrti, kataloška dokumentacija proizvođača materijala i opreme i protokoli o tipskim ispitivanjima materijala i opreme, koje ponuđač dostavlja mogu biti napisani i na nekom drugom jeziku, ali uz uslov da se dostavi i cjelokupan prevod na jedan od službenih jezika u Bosni i Hercegovini, izvršen od strane ovlaštenog prevodioca.

20. Način dostavljanja ponuda

20.1 Ponuda se dostavlja u originalu i jednoj (1) štampanoj kopiji (hard copy) i jednoj (1) elektronskoj kopiji na CD-u ili DVD-u ili USB stiku, zajedno sa originalom. Na originalu i kopijama će čitko pisati „ORIGINAL PONUDE“ i „KOPIJA PONUDE“, respektivno. Kopija ponude sadrži sva dokumenta koja sadrži i original. U slučaju razlike između originala i kopije ponude, vjerodostojan je original ponude.
Štampana kopija ponude se dostavlja zajedno sa originalom u jednoj koverti/paketu, **ako je fizički izvodivo**, ili u više odvojenih koverata/paketa. **Elektronska kopija ponude se dostavlja u posebnoj koverti stavljenoj u kovertu/paket sa originalom ponude ili se dostavlja zalijepljena/uvezana u original ponude.**

20.2 Ponuda, bez obzira na način dostavljanja, mora biti zaprimljena na protokol ugovornog organa, na adresi navedenoj u tenderskoj dokumentaciji, do datuma i vremena navedenog u obavještenju o nabavci i tenderskoj dokumentaciji. Sve ponude zaprimljene nakon tog vremena su neblagovremene i kao takve, neotvorene će biti vraćene ponuđaču.

20.3 Ponude se dostavljaju lično na protokol ugovornog organa ili putem pošte, na adresu ugovornog organa, u zatvorenoj koverti/paketu na kojoj, na prednjoj strani, mora biti navedeno:

- **„Elektroprenos - Elektroprijenos BiH” a.d. Banja Luka**
  ul. Marije Bursać 7a, 78000 Banja Luka, Bosna i Hercegovina.
- naziv i adresa ponuđača (grupe ponuđača) – u lijevom gornjem uglu koverte/paketa,
- **PONUDA ZA NABAVKU**
- broj nabavke: **JN – OP – 202/2026,**
- naziv predmeta nabavke: **Otklanjanje kvarova i sanacija objekata**
- naznaka: **„OTVARA KOMISIJA ZA JAVNU NABAVKU“**

20.4 Dopuštenost dostave alternativnih ponuda: Nije dozvoljeno dostavljanje alternativnih ponuda.

20.5 Ponuđači mogu dostaviti ponudu za jedan lot, za više lotova ili za sve lotove. Ponuđač za svaki lot može dostaviti samo jednu ponudu. Ponude ponuđača koji dostavi više ponuda, samostalno ili u okviru grupe ponuđača za isti lot, biće odbačene.

Vlasništvo "Elektroprenos-Elektroprijenos BiH" a.d. Banja Luka - Samo za uvid

Ponude za sve lotove na koje se prijavljuje ponuđač mogu se dostaviti u odvojenim kovertama/paketima na kojima mora biti naznačeno na koji lot se ponuda odnosi ili zajedno u jednoj koverti/paketu, sa naznačenim podacima iz tačke 20.3.

20.6 Bez obzira na koji način se dostavlja ponuda, ponude za više lotova mogu biti fizički uvezane u jednu knjigu ili zasebno uvezane, svaki lot u posebnu knjigu, na način definisan u 18.3.

Ponuđač koji dostavlja ponudu za više lotova može **dokumente koji su zajednički za više lotova** (izjave i dokaze o ispunjavanju uslova za kvalifikaciju, Nacrt ugovora, ..) dostaviti: u posebnoj knjizi na kojoj će jasno naznačiti da dostavlja zajedničke dokumente za više lotova ili u jednoj zajedničkoj knjizi za sve lotove na koje se prijavljuje ili u knjizi za prvi lot na koji se prijavljuje ili u posebnim knjigama za svaki lot na koji se prijavljuje.

21. Mjesto, datum i vrijeme za prijem ponuda

21.1 Ponude se dostavljaju na način definisan u tački 20. ove tenderske dokumentacije, na protokol ugovornog organa na sljedeću adresu:

„Elektroprenos - Elektroprijenos BiH“ a.d. Banja Luka
ul. Marije Bursać 7a, 78000 Banja Luka
Bosna i Hercegovina

21.2 **Rok za dostavljanje ponuda je naveden u Obavještenju o nabavci.**

21.3 Ponuda ponuđača mora biti dostavljena do datuma i sata naznačenog u obavještenju o nabavci odnosno tenderskoj dokumentaciji i za ugovorni organ nije relevantno kada je ona poslata niti na koji način. Ponuđači koji ponude dostavljaju poštom preuzimaju rizik kašnjenja ukoliko ponude ne stignu do krajnjeg roka utvrđenog tenderskom dokumentacijom. Ponude zaprimljene nakon isteka roka za prijem ponuda se vraćaju neotvorene ponuđačima.

22. Mjesto, datum i vrijeme otvaranja ponuda

22.1 Javno otvaranje ponuda će se održati u vrijeme i na mjestu navedenom u Obavještenju o nabavci.

22.2 Ovlašteni predstavnici ponuđača, kao i sva druga zainteresovana lica mogu prisustvovati otvaranju ponuda. Informacije koje se iskažu u toku javnog otvaranja ponuda će se dostaviti svim ponuđačima koji su u roku dostavili ponude putem Zapisnika o otvaranju ponuda, odmah, a najkasnije u roku od 3 dana.

22.3 Na javnom otvaranju ponuda saopštiće se sljedeće informacije:

- naziv ponuđača;
- cijena ponude (bez PDV-a);
- popust naveden u ponudi, ako je posebno iskazan.

22.4 Predstavnici ponuđača moraju imati ovlaštenje za učešće na javnom otvaranju ponuda u ime Ponuđača, ovjereno i potpisano od strane odgovorne osobe ponuđača, da bi mogli potpisati i preuzeti Zapisnik o otvaranju ponuda i vršiti druge pravne radnje zastupanja interesa

Vlasništvo "Elektroprenos-Elektroprijenos BiH" a.d. Banja Luka - Samo za uvid

Ponuđača na otvaranju ponuda. U suprotnom, prisustvovat će otvaranju i smatrat će se ostalim zainteresovanim osobama bez gore navedenih prava.

23. Izmjena, dopuna i povlačenje ponuda

23.1 Do isteka roka za prijem ponuda, ponuđač može svoju ponudu izmjeniti ili dopuniti i to da u posebnoj koverti/paketu, dostavi sve dokumente koji su vezani za izmjene ili dopune, uvezane na način kako se traži ovom tenderskom dokumentacijom, a na koverti/paketu navesti sljedeće:

- **„Elektroprenos - Elektroprijenos BiH" a.d. Banja Luka**
  ul. Marije Bursać 7a, 78000 Banja Luka, Bosna i Hercegovina.
- naziv i adresa ponuđača (grupe ponuđača) – u lijevom gornjem uglu koverte/paketa,
- **IZMJENA/DOPUNA PONUDE ZA NABAVKU**
- broj nabavke: **JN – OP – 202/2026,**
- naziv predmeta nabavke: **Otklanjanje kvarova i sanacija objekata, LOT __**
- naznaka: **„OTVARA KOMISIJA ZA JAVNU NABAVKU".**

23.2 Ponuđač može do isteka roka za prijem ponuda odustati od svoje ponude, na način da dostavi pisanu izjavu da odustaje od ponude, uz obavezno navođenje predmeta nabavke i broja nabavke, i to najkasnije do roka za prijem ponuda. U tom slučaju ponuda će biti vraćena ponuđaču neotvorena.

23.3 Ponuda se ne može mijenjati, dopunjavati, niti povući nakon isteka roka za prijem ponuda.

24. Cijena ponude

24.1 Cijena ponude je cijena bez PDV-a, koja je jednaka zbiru cijena bez PDV-a svih stavki navedenih u Obrascu za cijenu ponude – Prilog 3.

24.2 Cijena ponude mora biti isto izražena u Obrascu za ponudu – Prilog 2 i Obrascu za cijenu ponude – Prilog 3. U slučaju da se ne slažu cijene iz ova dva obrasca, prednost se daje cijeni ponude iz Obrasca za cijenu ponude – Prilog 3.

24.3 Cijena ponude se u Obrascu za ponudu i Obrascu za cijenu ponude navodi bez PDV-a, a zatim se posebno navodi ponuđeni popust, cijena ponude sa uključenim popustom, iznos PDV-a na cijenu ponude sa uključenim popustom i na kraju ukupna cijena ponude sa uključenim popustom (sa PDV-om). Ukupna cijena ponude sa uključenim popustom (sa PDV-om) piše se brojevima i slovima, kako je to predviđeno u Obrascu za ponudu. U slučaju neslaganja iznosa upisanih brojčano i slovima, prednost se daje iznosu upisanom slovima. Ukupna cijena ponude sa uključenim popustom (sa PDV-om) se u Obrascu za cijenu ponude ne navodi slovima.

24.4 Ponuđači su dužni dostaviti popunjen Obrazac za cijenu ponude – Prilog 3, u skladu sa svim zahtjevima koji su u njemu definisani, i ponuđač je dužan dati ponudu za sve stavke koje su navedene u obrascu. U slučaju da ponuđač ne popuni obrazac u skladu sa postavljenim zahtjevima, njegova ponuda će biti odbačena.

24.5 Ponuđač iskazuje popust u procentima i u novčanom iznosu. U slučaju da ponuđač ne nudi popust, na mjestima gdje se upisuje pripadajući iznos popusta upisuje 0,00. Ako ponuđač ne

Vlasništvo "Elektroprenos Elektroprijenos BiH" a.d. Banja Luka - Samo za uvid

iskaže popust na propisan način ili na bilo koji način uslovljava popust, smatraće se da nije ni ponudio popust. U slučaju razlike u popustu iskazanom u procentima i u novčanom iznosu prednost se daje iznosu iskazanom u procentima.

24.6 Ukoliko ponuđač nije PDV obaveznik u Bosni i Hercegovini, cijenu ponude u Obrascu za ponudu i Obrascu za cijenu ponude navodi bez PDV-a, zatim posebno navodi ponuđeni popust, cijenu ponude sa uključenim popustom bez PDV-a, ne prikazuje PDV (na mjestu gdje se upisuje pripadajući iznos PDV-a upisuje 0,00) i na kraju, na mjestu ukupne cijene ponude upisuje prethodno navedenu cijenu ponude sa uključenim popustom bez PDV-a (u Obrazcu za ponudu brojevima i slovima, a u Obrazcu za cijenu ponude samo brojevima).

24.7 U slučaju stranog ponuđača, isti je dužan da se, ukoliko bude izabran kao najpovoljniji, registruje kod poreskog punomoćnika za PDV koji ima sjedište u BiH, a sve u skladu sa članom 60. Zakona o porezu na dodatu vrijednost („Službeni glasnik Bosne i Hercegovine“, br. 9/05, 35/05, 100/08, 33/17, 46/23, 80/23 i 20/25), (u daljem tekstu: Zakon o PDV-u), i o tome Ugovornom organu dostavi pisani dokaz najkasnije do zaključenja ugovora.

24.8 Ponuđena cijena treba biti na paritetu DDP (Incoterms 2020) i treba uključivati sve obaveze vezane za realizaciju ugovora, a naročito:

a) sve carinske obaveze ili poreze na uvoz i prodaju ili druge poreze koji su već plaćeni ili koji se mogu platiti na komponente i sirovine koje se koriste u proizvodnji ili sastavljanju robe i opreme;

b) sve carinske obaveze ili poreze na uvoz i prodaju ili druge poreze koji su već plaćeni na direktno uvezene komponente koje se nalaze ili će se nalaziti u toj robi i opremi;

c) sve pripadajuće indirektne poreze (odnosi se na carine ali ne na PDV koji se plaća u BiH), poreze na prodaju i druge slične poreze na gotove proizvode koji će se trebati platiti u Bosni i Hercegovini, ako ovaj ugovor bude dodijeljen;

d) cijenu prevoza i špediterske usluge;

e) osiguranje;

f) cijenu popratnih (dodatnih) usluga navedenih u tenderskoj dokumentaciji;

g) druge troškove u procesu nabavke i isporuke robe.

24.9 Cijena ponude koju navede ponuđač neće se mijenjati u toku izvršenja ugovora i ne podliježe bilo kakvim promjenama. Ugovorni organ će kao nepravilnu odbiti onu ponudu koja sadrži cijenu ponude koja se može prilagođavati, a koja nije u skladu sa ovim stavom.

24.10 Cijena ponude treba biti navedena u konvertibilnim markama (KM). Strani ponuđači mogu cijenu ponude iskazati u eurima (EUR), isključivo na paritetu DDP (Incoterms 2020). Navedeni iznos preračunaće se u KM prema zvaničnom kursu Centralne banke Bosne i Hercegovine na dan otvaranja ponuda i zadržati po istom kursu sve do kraja realizacije ugovora.

Vlasništvo "Elektroprijenos-Elektroprenos BiH" a.d. Banja Luka - Samo za uvid

25. Kriterijum za dodjelu ugovora

25.1 Kriterijum za dodjelu ugovora je: **Najniža cijena**

25.2 Ugovor se dodjeljuje ponuđaču koji je ponudio najnižu cijenu ponude.

25.3 Ponude koje ne zadovolje tehničke zahtjeve i specifikacije ili nisu u skladu sa opisom predmeta javne nabavke, biće odbijene.

26. Period važenja ponude

26.1 Ponude moraju da važe 90 (devedeset) dana, računajući od isteka roka za dostavljanje ponuda. Sve dok ne istekne period važenja ponuda, ugovorni organ ima pravo da traži od ponuđača u pisanoj formi da produže period važenja njihovih ponuda do određenog datuma. Svaki ponuđač ima pravo da odbije takav zahtjev.
Ponuđač koji pristane da produži period važenja svoje ponude i o tome u pisanoj formi obavijesti ugovorni organ, produžiće period važenja i to u roku koji odredi ugovorni organ. Ponuda se ne smije mijenjati. Ako ponuđač ne odgovori na zahtjev ugovornog organa u vezi sa produženjem perioda važenja ponude, smatrat će se da je ponuđač odbio zahtjev ugovornog organa, te se njegova ponuda neće razmatrati u daljem toku postupka.

26.2 Ponuđeni period važenja ne može biti kraći od perioda traženog u tenderskoj dokumentaciji, a ugovorni organ ne može utvrditi period kraći od 30 dana. Ukoliko ponuđač u ponudi ne navede period njenog važenja, smatra se da ponuda važi za period naznačen u tenderskoj dokumentaciji.

26.3 U slučaju da je period važenja ponude kraći od perioda navedenog u tenderskoj dokumentaciji, ugovorni organ će odbiti takvu ponudu u skladu sa članom 60. stav (1) ZJN.

27. Nacrt Okvirnog sporazuma

27.1 Nacrt okvirnog sporazuma je dat u **Prilogu 8** ove tenderske dokumentacije. Ponuđač **ne mora da popuni** nacrt okvirnog sporazuma sa svojim podacima i detaljima koji su sadržani u ponudi (tj. cijena i drugi podaci). Ti podaci će biti uvršteni u okvirni sporazum prilikom pripreme istog nakon provedenog postupka javne nabavke kojom prilikom će se upisati podaci koje je ponuđač naveo u svojoj ponudi. Nacrt okvirnog sporazuma na njegovoj zadnjoj stranici, treba da bude potpisan od strane **ponuđača (odgovorne osobe ponuđača ili osobe ovlaštene za podnošenje ponude od strane ponuđača**) te ovjeren pečatom ponuđača na za to predviđenom mjestu. Na prethodno opisan način, potpisan i ovjeren nacrt okvirnog sporazuma čini sastavni dio ponude. U slučaju da ponuđač popuni nacrt okvirnog sporazuma njegova ponuda neće biti odbačena.
Nacrt pojedinačnog ugovora na osnovu okvirnog sporazuma je informativnog karaktera i nije ga potrebno parafirati, ovjeravati niti dostavljati uz ponudu.

28. Zaključivanje Okvirnog sporazuma

28.1 Ugovorni organ će dostaviti na potpis izabranom ponuđaču prijedlog okvirnog sporazuma i to nakon isteka roka od petnaest (15) dana, računajući od dana kada su svi ponuđači obaviješteni o izboru najpovoljnijeg ponuđača, osim u slučaju da odluka nije postala konačna zbog uložene žalbe (slučaj odgađanja nastavka postupka) ili je poništena povodom uložene žalbe.

Vlasništvo Elektroprijenos BiH a.d. Banja Luka - Slanje za uvid

Prijedlog okvirnog sporazuma će odgovarati nacrtu okvirnog sporazuma iz tenderske dokumentacije pri čemu Ugovorni organ zadržava pravo prilagođenja prijedloga okvirnog sporazuma u skladu sa predmetom nabavke.

28.2 Pojedinačni ugovori na osnovu okvirnog sporazuma će se zaključiti u skladu sa uslovima iz okvirnog sporazuma, tenderske dokumentacije, prihvaćene ponude i u skladu sa zakonima o obligacionim odnosima u BiH.

28.3 Ugovorni organ će dostaviti prijedlog okvirnog sporazuma ponuđaču čija je ponuda na rang listi odmah iza ponude izabranog ponuđača, ako izabrani ponuđač:

- propusti da dostavi originale ili ovjerene kopije dokumenata iz člana 45.ZJN, ne starije od tri mjeseca od dana dostavljanja ponude, u roku od 5 dana od dana obavještenja o izboru najpovoljnijeg ponuđača ili
- propusti da dostavi dokumentaciju koja je bila uslov za potpisivanje okvirnog sporazuma, a koju je bio dužan da dostavi u skladu sa propisima u BiH, ili
- u pisanoj formi odbije dodjelu okvirnog sporazuma, ili
- propusti da potpiše okvirni sporazum o nabavci u roku koji odredi Ugovorni organ ili
- odbije da zaključi okvirni sporazum u skladu sa uslovima iz tenderske dokumentacije i ponude koju je dostavio.

28.4 U slučaju podjele nabavke na lotove, okvirni sporazum se zaključuje za svaki lot posebno.

Vlasništvo "Elektroprenos-Elektroprijenos BiH" a.d. Banja Luka - Samo za uvid

OSTALI PODACI I DODATNE INFORMACIJE

29. Trošak ponude, objava i preuzimanje tenderske dokumentacije

29.1 Trošak pripreme ponude i podnošenja ponude u cjelini snosi ponuđač.

29.2 Ugovorni organ objavljuje tendersku dokumentaciju, istovremeno s objavom obavještenja o nabavci, na Portalu JN, u skladu sa članom 53. stav (2) ZJN i članom 8. st. (1) i (2) Uputstva o uslovima i načinu objavljivanja obavještenja i dostavljanja izvještaja o postupcima javnih nabavki na Portalu javnih nabavki („Službeni glasnik BiH“, broj 80/22).

29.3 Preuzimanje tenderske dokumentacije vrši se na način da zainteresovani privredni subjekti iz člana 2. stav (1) tačka c) ZJN koji su registrovani na Portalu JN, bez naknade, preuzimaju tendersku dokumentaciju objavljenu na Portalu JN. Objavom tenderske dokumentacije na Portalu JN onemogućeno je dostavljanje iste na druge načine. Također, za istu se ne zahtjeva novčana naknada za preuzimanje.

29.4 Kompletna tenderska dokumentacija, za uvid, biće objavljena na web stranici Ugovornog organa i to: www.elprenos.ba.

30. Ispravka i/ili izmjena tenderske dokumentacije, traženje pojašnjenja

30.1 Objavom tenderske dokumentacije na Portalu JN, postavljanje zahtjeva za pojašnjenje tenderske dokumentacije i odgovora s pojašnjenjem može se izvršiti samo u formi i na način kako je definisano na Portalu JN. Izmjene i dopune tenderske dokumentacije se vrše na način da se objavljuje novi dokument na Portalu JN.

30.2 Zainteresovani kandidati/ponuđači mogu na Portalu JN tražiti pojašnjenje tenderske dokumentacije blagovremeno, a najkasnije deset (10) dana prije isteka roka za podnošenje zahtjeva za učešće ili ponuda.

30.3 Ugovorni organ će putem Portala JN odgovoriti na zahtjev za pojašnjenje tenderske dokumentacije, blagovremeno u roku od tri (3) dana, a najkasnije pet (5) dana prije isteka roka za podnošenje zahtjeva za učešće ili ponuda, a odgovor dostaviti svim kandidatima/ponuđačima koji su preuzeli tendersku dokumentaciju na Portalu JN.

30.4 Ukoliko odgovor iz stava (3) ovog člana, dovodi do izmjena tenderske dokumentacije i te izmjene zahtijevaju od kandidata/ponuđača da izvrše znatne izmjene i/ili da prilagode njihove ponude, naručilac je obavezan produžiti rok za podnošenje zahtjeva za učešće ili ponuda, najmanje za sedam (7) dana.

30.5 Ukoliko se nakon osiguranja tenderske dokumentacije pokaže da je za pripremu ponuda neophodna posjeta mjestu izvođenja radova, Ugovorni organ je obavezan produžiti rok za prijem ponuda za najmanje sedam (7) dana, kako bi se omogućilo da se svi ponuđači upoznaju sa svim informacijama koje su neophodne za pripremu ponuda, izuzev u slučaju kada je u tenderskoj dokumentaciji već predviđen obilazak mjesta ili lokacije za izvođenje radova.

30.6 Ugovorni organ može napraviti izmjene i dopune tenderske dokumentacije pod uslovom da se one učine dostupnim zainteresovanim kandidatima/ponuđačima istog dana, a najkasnije pet dana prije isteka utvrđenog roka za prijem zahtjeva za učešće ili ponuda.

Vlasništvo Elektroprijenos BiH a.d. Banja Luka - Samo za uvid

31. Podugovaranje

31.1 U slučaju da ponuđač u svojoj ponudi (tačka 5. Izjave ponuđača u Obrascu za ponudu - Prilog 2) naznači da će dio ugovora dati podugovaraču, mora se izjasniti koji dio (opisno ili procentualno ili u vrijednosti ponude izraženoj u valuti ponude bez PDV-a) će dati podugovaraču. U Izjavi ne mora identifikovati podugovarača.

31.2 Izabrani ponuđač je dužan, prije nego uvede podugovarača u posao, obratiti se pismeno ugovornom organu za saglasnost za uvođenje podugovarača, sa svim podacima vezano za podugovarača. Ugovorni organ može izvršiti provjeru kvalifikacija podugovarača u skladu s članom 44. ZJN, i u roku od 15 dana od dana prijema obavještenja o podugovaraču, obavijestiti Izvođača o svojoj odluci.

31.3 Ugovorni organ ukoliko odbije dati saglasnost za uvođenje podugovarača za koje je izabrani ponuđač dostavio zahtjev, dužan je pismeno obrazložiti razloge zbog kojih nije dao saglasnost.

31.4 Ponuđač kojem je dodijeljen ugovor dužan je da prije realizacije podugovora dostavi ugovornom organu podugovor koji obavezno sadrži sljedeće elemente propisane članom 73. stav (4) ZJN, i to:

- dio ugovora - koji će realizovati podugovarač;
- naziv, opis i vrijednost dijela ugovora koji će realizovati podugovarač;
- podatke o podugovaraču: naziv podugovarača, sjedište, JIB/IDB, broj transakcionog računa i naziv banke kod koje se vodi.

31.5 Gore navedeni podaci su osnov za direktno plaćanje podugovaraču.

31.6 U slučaju podugovaranja, odgovornost za uredno izvršavanje ugovora snosi izabrani ponuđač.

Napomena:

U skladu sa ZJN podugovarač se ne smatra ponuđačem niti članom grupe ponuđača u smislu postupka javne nabavke.

Ako se ponuđač u Izjavi izjasnio da neće angažovati podugovarača, a u toku realizacije Ugovora se pojavi potreba za angažovanjem podugovarača, Ugovorni organ i Izvođač će postupiti u skladu sa članom 73. ZJN.

Ako ponuđač u Obrascu za ponudu ne zaokruži nijednu od opcija, smatraće se da se izjasnio da neće podugovarati, a ponuda neće biti odbačena.

32. Ukoliko se kao ponuđač javi fizičko lice (uslovi i dokazi)

32.1 U slučaju da ponudu dostavlja fizičko lice u smislu odredbe člana 2. stav (1) tačka c) ZJN, u svrhu dokaza u smislu ispunjavanja uslova lične sposobnosti i sposobnosti obavljanja profesionalne djelatnosti dužan je dostaviti sljedeće dokaze:

a) izvod/uvjerenje nadležnog suda kojim dokazuje da u krivičnom postupku nije izrečena pravosnažna presuda kojom je osuđen za krivično djelo učešća u kriminalnoj organizaciji, za korupciju, prevaru ili pranje novca, u skladu sa važećim propisima u Bosni i Hercegovini ili zemlji u kojoj je registrovan, koje glasi na ime vlasnika – preduzetnika;
b) uvjerenje od nadležnog organa uprave da nije u postupku obustavljanja poslovne djelatnosti;
c) potvrda nadležne poreske uprave da izmiruje doprinose za penziono-invalidsko osiguranje i zdravstveno osiguranje za sebe i zaposlene (ukoliko ima zaposlenih u radnom odnosu),

Vlasništvo "Elektroprenos-Elektroprijenos BiH" a.d. Banja Luka - Samo za upotrebu

d) potvrda nadležne poreske uprave da izmiruje sve poreske obaveze kao fizičko lice registrovano za samostalnu djelatnost;
e) potvrda nadležnog opštinskog organa da je registrovan i da obavlja djelatnost za koju je registrovan.

32.2 Pored dokaza o ličnoj sposobnosti i sposobnosti obavljanja profesionalne djelatnosti, dužan je dostaviti sve dokaze u pogledu ekonomsko-finansijske sposobnosti i tehničke i profesionalne sposobnosti, koji se traže u tački 15. tenderske dokumentacije.

33. Rok za donošenje odluke o izboru

33.1 Ugovorni organ će donijeti odluku o izboru najpovoljnijeg ponuđača ili odluku o poništenju u postupku javne nabavke u roku koji je određen tenderskom dokumentacijom kao rok važenja ponude, a najkasnije u roku od 7 (sedam) dana od dana isteka važenja ponude, odnosno u produženom periodu roka važenja ponude, ukoliko se on produži na zahtjev ugovornog organa. Odluka o rezultatima postupka javne nabavke biće objavljena na web stranici ugovornog organa www.elprenos.ba.

33.2 Svi ponuđači će biti obaviješteni o odluci ugovornog organa o rezultatu postupka javne nabavke u roku od 7 (sedam) dana od dana donošenja odluke, i to putem pošte s povratnicom. Uz obavještenje o rezultatima postupka ugovorni organ će dostaviti ponuđačima odluku o izboru najpovoljnijeg ponuđača ili poništenju postupka, kao i zapisnik o ocjeni ponuda.

34. Rok, način i uslovi plaćanja izabranom ponuđaču

34.1 Plaćanje izabranom ponuđaču će se vršiti na način definisan u članu 4. Nacrta ugovora, (Prilog 8 ove tenderske dokumentacije).

35. Povjerljivost dokumentacije privrednih subjekata

35.1 Ponuđač koji dostavlja ponudu koja sadrži određene informacije/podatke koje su povjerljive treba da u ponudi dostavi spisak povjerljivih informacija/podataka u formi koja je data u Prilogu 4 - Obrazac za povjerljive informacije, potpisan od strane ponuđača i ovjeren pečatom ponuđača ili u slučaju da ponuda ne sadrži povjerljive informacije/podatke, treba da u ponudi dostavi Obrazac za povjerljive informacije potpisan od strane ponuđača i ovjeren pečatom ponuđača, sa izjašnjenjem da nema povjerljivih informacija.

U slučaju postojanja povjerljivih informacija/podataka, uz njihovo navođenje, ponuđač je dužan da naznači brojeve stranica u ponudi na kojoj se nalaze, pravni osnov po kojem se te informacije/podaci smatraju povjerljivim i koliko dugo će biti povjerljive.

35.2 Ukoliko ponuđač u ponudi ne dostavi Obrazac za povjerljive informacije ili ga dostavi nepopunjenog smatraće se da ponuda ne sadrži povjerljive informacije i neće biti odbačena.

35.3 Povjerljivim podacima ne mogu se smatrati (član 11.ZJN):

a) ukupne i pojedinačne cijene iskazane u ponudi;
b) predmet nabavke, odnosno ponuđena roba, usluga ili rad od koje zavisi poređenje sa tehničkom specifikacijom i ocjena da je ponuda u skladu sa zahtjevima iz tehničke specifikacije;
c) dokazi o ličnoj situaciji ponuđača (u smislu odredbi čl. 45.-51. ZJN).

Vlasništvo "Elektroprijenos BiH" a.d. Banja Luka - Samo za uvid

35.4 Ako ponuđač označi povjerljivim podatke koji se u skladu sa ovom tačkom tenderske dokumentacije ne mogu proglasiti povjerljivim ili dijelove ponude koji su po svojoj prirodi javne informacije (katalozi, finansijski izvještaji koji su dostupni na web-u, podaci koji se koriste za ocjenu ponude, uvjerenja iz javnih registara i slični dokumenti), ugovorni organ ih neće smatrati povjerljivim, a ponuda ponuđača neće biti odbačena.

35.5 Nakon javnog otvaranja ponuda nijedna informacija vezana za ispitivanje, pojašnjenje ili ocjenu ponuda ne smije se otkrivati nijednom učesniku postupka ili trećoj osobi prije nego što se odluka o rezultatu postupka ne saopšti učesnicima postupka.

35.6 Učesnici u postupku javne nabavke ni na koji način ne smiju neovlašteno prisvajati, koristiti za svoje potrebe ili proslijediti trećim licima podatke, rješenja ili dokumentaciju (informacije, planove, kompjuterske programe i dr.) koji su mu stavljeni na raspolaganje ili do kojih su došli na bilo koji način u postupku javne nabavke.

35.7 Nakon prijema odluke o izboru najpovoljnijeg ponuđača ili odluke o poništenju postupka javne nabavke, a najkasnije do isteka roka za žalbu, ugovorni organ će po prijemu zahtjeva ponuđača, a najkasnije u roku od dva (2) dana od dana prijema zahtjeva, omogućiti uvid u svaku ponudu, uključujući dokumente podnesene u skladu sa članom 45. stav (2) ZJN i pojašnjenja originalnih dokumenata u skladu s članom 68. stav (3) ZJN, osim informacija koje je ponuđač označio kao povjerljive i koje se mogu smatrati povjerljivim u skladu sa ZJN.

36. Neprirodno niska cijena ponude

36.1 Ako ugovorni organ ocijeni da je ponuđena cijena neprirodno niska, u skladu sa članom 66. ZJN, pismeno će zahtijevati od ponuđača da obrazloži ponuđenu cijenu.

36.2 Ponuđač je dužan na zahtjev ugovornog organa da pismeno dostavi detaljne informacije o relevantnim sastavnim elementima ponude, uključujući elemente cijene, odnosno razloge za ponuđenu cijenu. Ugovorni organ će uzeti u razmatranje objašnjenja koja se na primjeren način odnose na:

a) ekonomičnost proizvodnog procesa, izvršenih usluga ili građevinske metode;
b) izabrana tehnička rješenja i/ili izuzetno pogodne uslove koje ponuđač ima za dostavu robe, izvršenje usluga ili za izvođenje radova;
c) originalnost robe, usluga ili radova koje je ponuđač ponudio;
d) usklađenost s važećim odredbama koje se odnose na zaštitu na radu i uslove rada na mjestu gdje se isporučuje roba, izvršavaju usluge ili se izvode radovi;
e) mogućnost da ponuđač prima državnu pomoć, s tim da ponuđač mora dokazati da je državna pomoć dodijeljena u skladu sa važećim propisima.

36.3 Ugovorni organ će obavezno zatražiti obrazloženje neprirodno niske cijene ponude, u sljedećim slučajevima:

- ako je cijena ponude za više od 50 % niža od prosječne cijene preostalih prihvatljivih ponuda, ako su primljene najmanje tri prihvatljive ponude, ili
- ako je cijena ponude za više od 20% niža od cijene drugorangirane prihvatljive ponude.

Ovo pravilo ne sprečava ugovorni organ da zatraži obrazloženje neprirodno niske cijene ponude i iz drugih razloga propisanih članom 66. ZJN.

36.4 Ako ponuđač odbije da dostavi pisano obrazloženje ili dostavi obrazloženje, iz kojeg se ne može utvrditi da će ponuđač biti u mogućnosti da izvede radove po ponuđenoj cijeni, ugovorni organ će takvu ponudu odbaciti.

Vlasništvo "Elektroprijenos-Elektroprijenos BiH" a.d. Banja Luka - Samo za uvid

37. Provjera računske ispravnosti ponude

37.1 Ugovorni organ će ispraviti bilo koju grešku u ponudi koja je čisto aritmetičke prirode, ukoliko se ista otkrije tokom provjere računske ispravnosti ponude. Ugovorni organ će neodložno ponuđaču uputiti obavještenje o svakoj ispravci i može nastaviti sa postupkom ocjene ponude, sa ispravljenom greškom, pod uslovom da je ponuđač pisanim putem prihvatio ispravku u roku koji je odredio ugovorni organ. Ispravljeni iznosi su kao takvi obavezujući za ponuđača. Ako ponuđač ne prihvati predloženu ispravku, ponuda se odbacuje i garancija za ozbiljnost ponude, ukoliko postoji, se vraća ponuđaču.

37.2 Ugovorni organ će ispraviti greške u računanju cijene u sljedećim slučajevima:

a) ako postoji razlika između jedinične cijene i ukupnog iznosa koji se dobije množenjem jedinične cijene i količine, jedinična cijena koja je navedena će imati prednost i potrebno je ispraviti konačan iznos;

b) ako postoji greška u ukupnom iznosu u vezi sa sabiranjem podiznosa, podiznos će imati prednost, kada se ispravlja ukupan iznos.

37.3 Jedinična cijena stavke se ne smatra računskom greškom, odnosno ne može se ispravljati.

38. Preferencijalni tretman domaćeg

38.1 Ugovorni organ neće primjenjivati preferencijalni tretman domaćeg iz člana 67. ZJN („Službeni glasnik BiH“, br. 39/14, 59/22 i 50/24), jer je Odluka Savjeta ministara BiH o obaveznoj primjeni preferencijalnog tretmana domaćeg („Službeni glasnik BiH“, broj 34/20), prestala da važi 01.06.2021.god.

39. Sukob interesa

39.1 U skladu sa članom 52. ZJN, kao i sa drugim važećim propisima u BiH, ugovorni organ će odbiti ponudu ukoliko je ponuđač koji je dostavio ponudu, dao ili namjerava dati sadašnjem ili bivšem zaposleniku ugovornog organa mito u vidu novčanog iznosa ili u nekom drugom obliku, u pokušaju da izvrši uticaj na neki postupak ili na odluku ili na sam tok postupka javne nabavke. Ugovorni organ će u pisanoj formi obavijestiti ponuđača i Agenciju za javne nabavke o odbijanju ponude, te o razlozima za to i o tome će napraviti zabilješku u izvještaju o postupku nabavke.

39.2 Ponuđač je dužan da uz ponudu dostavi i posebnu pismenu Izjavu u vezi člana 52. stav (10) ZJN da nije nudio mito niti učestvovao u bilo kakvim radnjama čiji je cilj korupcija u javnoj nabavci i to u formi utvrđenoj Prilogom 6 tenderske dokumentacije, ovjerenu kod organa nadležnog za ovjeru dokumenata, ne stariju od datuma objave obavještenja za predmetnu nabavku. Ako ponudu dostavlja grupa ponuđača svaki član mora dostaviti izjavu po članu 52. ZJN.

39.3 Sukob interesa između ugovornog organa i privrednog subjekta obuhvata situacije kada predstavnici ugovornog organa, koji su uključeni u provođenje postupka javne nabavke ili mogu uticati na rezultat tog postupka, imaju, direktno ili indirektno, finansijski, privredni ili bilo koji drugi lični interes koji bi se mogao smatrati štetnim za njihovu nepristrasnost i nezavisnost u okviru postupka, a naročito:

Vlasništvo "Elektroprijenos BiH" a.d. Banja Luka - Samo za uvid

a) ako predstavnik ugovornog organa istovremeno obavlja upravljačke poslove u privrednom subjektu;
b) ako je predstavnik ugovornog organa vlasnik poslovnog udjela, dionica, odnosno drugih prava na osnovu kojih učestvuje u upravljanju, odnosno u kapitalu tog privrednog subjekta s više od 0,5%.

Predstavnikom ugovornog organa, u smislu ovog člana, smatra se:

a) rukovodilac, te član upravnog, upravljačkog i nadzornog organa ugovornog organa;

b) član komisije za javnu nabavku;

c) druga osoba koja je uključena u provođenje ili koja može uticati na odlučivanje ugovornog organa u postupku javne nabavke.

40. Pouka o pravnom lijeku

40.1 Svaki ponuđač koji ima opravdan interes za ugovor o javnoj nabavci i smatra da je ugovorni organ u toku postupka javne nabavke izvršio povrede ZJN i/ili podzakonskih akata, ima pravo da uloži žalbu na postupak u roku koji je određen u članu 101. ZJN.

40.2 Žalba se izjavljuje Kancelariji za razmatranje žalbi BiH (u daljem tekstu KRŽ) putem ugovornog organa u najmanje tri primjerka, u pisanoj formi direktno, ili preporučenom poštanskom pošiljkom, u rokovima propisanim članom 101. ZJN.

40.3 Ugovorni organ je dužan u roku od pet dana od zaprimanja žalbe donijeti odgovarajuću odluku po žalbi u skladu sa članom 100. ZJN.

40.4 Ugovorni organ će zaključkom odbaciti žalbu kao neurednu ukoliko u roku za izjavljivanje žalbe žalilac ne dostavi dokaz iz člana 105. stav (1) tačka i) ZJN. Zaključak ugovornog organa kojim se odbacuje žalba kao neuredna je konačan.

40.5 Ako ugovorni organ odbaci žalbu zaključkom kao neblagovremenu, nedopuštenu, neurednu (osim u slučaju iz člana 105. stav (1) tačka i) ZJN), izjavljenu od neovlaštenog lica ili izjavljenu od lica koje nema aktivnu legitimaciju, ponuđač može izjaviti žalbu KRŽ u roku od 5 dana, od dana prijema zaključka.

40.6 Ako ugovorni organ usvoji žalbu djelimično ili u cjelosti, te svoje rješenje ili odluku zamijeni drugim rješenjem ili odlukom ili poništi postupak nabavke, ponuđač može izjaviti žalbu KRŽ u roku od 10 (deset) dana, od dana prijema rješenja, posredstvom ugovornog organa.

40.7 Ako ugovorni organ utvrdi da je žalba blagovremena, dopuštena, uredna, izjavljena od ovlaštenog lica i lica koje ima aktivnu legitimaciju, ali je neosnovana, dužan je u roku od pet dana, od datuma njenog zaprimanja proslijediti žalbu KRŽ, sa svojim izjašnjenjem na navode žalbe, kao i kompletnom dokumentacijom vezano za postupak protiv kojeg je izjavljena žalba.

41. Licence / ovlaštenja

41.1 Nije predviđeno dostvaljanje licenci/ovlaštenja.

42. Garancija za ozbiljnost ponude

42.1 Garancija za ozbiljnost ponude se ne traži.

Vlasništvo "Elektroprijenos BiH" a.d. Banja Luka - Samo za uvid

43. <u>Garancija za uredno izvršenje ugovora</u>

43.1 Garancija za uredno izvršenje ugovora se ne traži.

44. <u>Garancija za obezbjeđenje u garantnom periodu</u>

44.1 Garancija za obezbjeđenje u garantnom periodu se ne traži.

45. <u>Garancija za avansno plaćanje</u>

45.1 Garancija za avansno plaćanje se ne traži.

46. <u>E – aukcija</u>

46.1 Za ovaj postupak javne nabavke nije predviđeno provođenje E – aukcije.

Vlasništvo "Elektroprenos-Elektroprijenos BiH" a.d. Banja Luka - Samo za uvid

PRILOZI

Prilog 1 - Popis dokumentacije

Prilog 2 - Obrazac za ponudu

Prilog 3 - Obrazac za cijenu ponude

Prilog 4 - Obrazac za povjerljive informacije

Prilog 5 - Izjava o ispunjavanju uslova iz člana 45. ZJN

Prilog 6 - Izjava u skladu s članom 52. ZJN

Prilog 7 – Tehničke specifikacije

Prilog 8 - Nacrt okvirnog sporazuma

Vlasništvo "Elektroprenos-Elektroprijenos BiH" a.d. Banja Luka - Samo za uvid

PRILOG 1 - POPIS DOKUMENTACIJE

(Naziv dokumenta 1)	broj stranice ponude
(Naziv dokumenta 2)	broj stranice ponude
(Naziv dokumenta 3)	broj stranice ponude

.
.
.

(Naziv dokumenta n)	*broj stranice ponude*

Vlasništvo "Elektroprenos-Elektroprijenos BiH" a.d. Banja Luka - Samo za uvid

Potpis i pečat ponuđača _____

PRILOG 2 - OBRAZAC ZA PONUDU

Broj i naziv nabavke: **JN-OP-202/2026 – Otklanjanje kvarova i sanacija objekata**

Broj obavještenja sa Portala javnih nabavki: _____

Broj ponude: _____; Datum: ___.___.2026. godine.

UGOVORNI ORGAN: „Elektroprenos – Elektroprijenos BiH" a.d. Banja Luka, Marije Bursać 7a, 78 000 Banja Luka, BiH

PONUĐAČ:

	Ponuđač (ovlašteni predstavnik grupe ponuđača)	**Članovi grupe ponuđača** (ukoliko se radi o grupi ponuđača)	
		Član grupe	**Član grupe**
Naziv i sjedište ponuđača			
Adresa			
IDB/JIB			
Broj žiro računa			
PDV			
Adresa za dostavljanje pošte			
Članovi grupe ponuđača (ukoliko se radi o grupi ponuđača)			
	Član grupe	**Član grupe**	**Član grupe**
Naziv i sjedište ponuđača			
Adresa			
IDB/JIB			
Broj žiro računa			
PDV			
Adresa za dostavljanje pošte			

(Ukoliko ponudu dostavlja grupa ponuđača, upisuju se podaci za sve članove grupe ponuđača, kao i kada ponudu dostavlja samo jedan ponuđač. Podugovarač se ne smatra ponuđačem niti članom grupe ponuđača u smislu postupka javne nabavke.)

KONTAKT OSOBA (za ovu ponudu):

Ime i prezime	
Adresa	
Broj telefona	
Broj faksa	
E-mail adresa	

IZJAVA PONUĐAČA

(ukoliko ponudu dostavlja grupa ponuđača, onda ovu Izjavu popunjava samo predstavnik grupe ponuđača)

U postupku javne nabavke, koju ste pokrenuli objavom obavještenja broj _____ na Portalu javnih nabavki dana: _____. godine, dostavljamo ponudu i izjavljujemo sljedeće:

1. U skladu sa sadržajem i zahtjevima tenderske dokumentacije JN-OP-202-6/2026, ovom izjavom prihvatamo njene odredbe u cijelosti, bez ikakvih rezervi ili ograničenja.

2. Ovom ponudom odgovaramo zahtjevima iz tenderske dokumentacije za nabavku: **Otklanjanje kvarova i sanacija objekata**, u skladu s uslovima utvrđenim u tenderskoj dokumentaciji, kriterijumima i utvrđenim rokovima, bez ikakvih rezervi ili ograničenja.

3. Cijena naše ponude za LOT-1 je:

	Iznos	Valuta
Cijena ponude (bez PDV-a) je:		
Popust koji dajemo na Cijenu ponude (____ %) je:		
Cijena ponude, sa uključenim popustom (bez PDV-a) je:		
PDV 17% na Cijenu ponude sa uključenim popustom je:		
Ukupna cijena ponude (sa uračunatim PDV-om) je:		

(slovima: _____)

Cijena naše ponude za LOT-2 je:

	Iznos	Valuta
Cijena ponude (bez PDV-a) je:		
Popust koji dajemo na Cijenu ponude (____ %) je:		
Cijena ponude, sa uključenim popustom (bez PDV-a) je:		
PDV 17% na Cijenu ponude sa uključenim popustom je:		
Ukupna cijena ponude (sa uračunatim PDV-om) je:		

(slovima: _____)

Cijena naše ponude za LOT-3 je:

	Iznos	Valuta
Cijena ponude (bez PDV-a) je:		
Popust koji dajemo na Cijenu ponude (____ %) je:		
Cijena ponude, sa uključenim popustom (bez PDV-a) je:		
PDV 17% na Cijenu ponude sa uključenim popustom je:		
Ukupna cijena ponude (sa uračunatim PDV-om) je:		

(slovima: _____)

Cijena naše ponude za LOT-4 je:

	Iznos	Valuta
Cijena ponude (bez PDV-a) je:		
Popust koji dajemo na Cijenu ponude (____ %) je:		
Cijena ponude, sa uključenim popustom (bez PDV-a) je:		
PDV 17% na Cijenu ponude sa uključenim popustom je:		
Ukupna cijena ponude (sa uračunatim PDV-om) je:		

(slovima: _____)

Vlasništvo "Elektroprenos-Elektroprijenos BiH" a.d. Banja Luka - Samo za uvid

Cijena naše ponude za LOT-5 je:	Iznos	Valuta
Cijena ponude (bez PDV-a) je:		
Popust koji dajemo na Cijenu ponude (____ %) je:		
Cijena ponude, sa uključenim popustom (bez PDV-a) je:		
PDV 17% na Cijenu ponude sa uključenim popustom je:		
Ukupna cijena ponude (sa uračunatim PDV-om) je:		

(slovima: _____)

Cijena naše ponude za LOT-6 je:	Iznos	Valuta
Cijena ponude (bez PDV-a) je:		
Popust koji dajemo na Cijenu ponude (____ %) je:		
Cijena ponude, sa uključenim popustom (bez PDV-a) je:		
PDV 17% na Cijenu ponude sa uključenim popustom je:		
Ukupna cijena ponude (sa uračunatim PDV-om) je:		

(slovima: _____)

Cijena naše ponude za LOT-7 je:	Iznos	Valuta
Cijena ponude (bez PDV-a) je:		
Popust koji dajemo na Cijenu ponude (____ %) je:		
Cijena ponude, sa uključenim popustom (bez PDV-a) je:		
PDV 17% na Cijenu ponude sa uključenim popustom je:		
Ukupna cijena ponude (sa uračunatim PDV-om) je:		

(slovima: _____)

U prilogu se nalazi i obrazac za cijenu naše ponude, koji je popunjen u skladu sa zahtjevima iz tenderske dokumentacije. U slučaju razlika u cijenama iz ove izjave i obrasca za cijenu ponude, relevantna je cijena iz obrasca za cijenu ponude.

4. Naša ponuda važi ____ dana (_____), računajući od isteka roka za dostavljanje ponuda, tj. do: _____.

5. Podugovaranje:

Za LOT-1:

a) Imamo namjeru podugovaranja prilikom izvršenja ugovora
Naziv i sjedište podugovarača (nije obavezan podatak): _____
i/ili Dio ugovora koji se namjerava podugovarati (obavezan podatak, navesti opisno ili u procentima ili u vrijednosti ponude izraženoj u valuti ponude bez PDV-a):
_____.

b) Nemamo namjeru podugovaranja
(**zaokružiti tačku a) ili b), a ako se izjavi namjera podugovaranja popuniti najmanje obavezne podatke**).

Vlasništvo "Elektroprenos Elektroprijenos BiH" a.d. Banja Luka - Samo za uvid

Za LOT-2:

a) Imamo namjeru podugovaranja prilikom izvršenja ugovora
Naziv i sjedište podugovarača (nije obavezan podatak): _____
i/ili Dio ugovora koji se namjerava podugovarati (obavezan podatak, navesti opisno ili u procentima ili u vrijednosti ponude izraženoj u valuti ponude bez PDV-a):
_____.

b) Nemamo namjeru podugovaranja

(**zaokružiti tačku a) ili b), a ako se izjavi namjera podugovaranja popuniti najmanje obavezne podatke**).

Za LOT-3:

a) Imamo namjeru podugovaranja prilikom izvršenja ugovora
Naziv i sjedište podugovarača (nije obavezan podatak): _____
i/ili Dio ugovora koji se namjerava podugovarati (obavezan podatak, navesti opisno ili u procentima ili u vrijednosti ponude izraženoj u valuti ponude bez PDV-a):
_____.

b) Nemamo namjeru podugovaranja

(**zaokružiti tačku a) ili b), a ako se izjavi namjera podugovaranja popuniti najmanje obavezne podatke**).

Za LOT-4:

a) Imamo namjeru podugovaranja prilikom izvršenja ugovora
Naziv i sjedište podugovarača (nije obavezan podatak): _____
i/ili Dio ugovora koji se namjerava podugovarati (obavezan podatak, navesti opisno ili u procentima ili u vrijednosti ponude izraženoj u valuti ponude bez PDV-a):
_____.

b) Nemamo namjeru podugovaranja

(**zaokružiti tačku a) ili b), a ako se izjavi namjera podugovaranja popuniti najmanje obavezne podatke**).

Za LOT-5:

a) Imamo namjeru podugovaranja prilikom izvršenja ugovora
Naziv i sjedište podugovarača (nije obavezan podatak): _____
i/ili Dio ugovora koji se namjerava podugovarati (obavezan podatak, navesti opisno ili u procentima ili u vrijednosti ponude izraženoj u valuti ponude bez PDV-a):
_____.

b) Nemamo namjeru podugovaranja

(**zaokružiti tačku a) ili b), a ako se izjavi namjera podugovaranja popuniti najmanje obavezne podatke**).

Za LOT-6:

a) Imamo namjeru podugovaranja prilikom izvršenja ugovora
Naziv i sjedište podugovarača (nije obavezan podatak): _____
i/ili Dio ugovora koji se namjerava podugovarati (obavezan podatak, navesti opisno ili u procentima ili u vrijednosti ponude izraženoj u valuti ponude bez PDV-a):
_____.

b) Nemamo namjeru podugovaranja

Vlasništvo "Elektroprijenos-Elektroprijenos BiH" a.d. Banja Luka - Samo za uvid

(**zaokružiti tačku a) ili b), a ako se izjavi namjera podugovaranja popuniti najmanje obavezne podatke**).

Za LOT-7:

a) Imamo namjeru podugovaranja prilikom izvršenja ugovora
Naziv i sjedište podugovarača (nije obavezan podatak): _____
i/ili Dio ugovora koji se namjerava podugovarati (obavezan podatak, navesti opisno ili u procentima ili u vrijednosti ponude izraženoj u valuti ponude bez PDV-a):
_____.

b) Nemamo namjeru podugovaranja

(**zaokružiti tačku a) ili b), a ako se izjavi namjera podugovaranja popuniti najmanje obavezne podatke**).

6. Rok za izvođenje radova za **LOT-1** je ____ (_____) kalendarskih dana računajući od dana obostranog potpisa pojedinačnog ugovora.

   Rok za izvođenje radova za **LOT-2** je ____ (_____) kalendarskih dana računajući od dana obostranog potpisa pojedinačnog ugovora.

   Rok za izvođenje radova za **LOT-3** je ____ (_____) kalendarskih dana računajući od dana obostranog potpisa pojedinačnog ugovora.

   Rok za izvođenje radova za **LOT-4** je ____ (_____) kalendarskih dana računajući od dana obostranog potpisa pojedinačnog ugovora.

   Rok za izvođenje radova za **LOT-5** je ____ (_____) kalendarskih dana računajući od dana obostranog potpisa pojedinačnog ugovora.

   Rok za izvođenje radova za **LOT-6** je ____ (_____) kalendarskih dana računajući od dana obostranog potpisa pojedinačnog ugovora.

   Rok za izvođenje radova za **LOT-7** je ____ (_____) kalendarskih dana računajući od dana obostranog potpisa pojedinačnog ugovora.

7. Garantni period na izvedene radove za LOT-1 je _____ (_____) mjeseci od dana obostrano potpisanog Zapisnika o izvršenju radova bez uslovnih primjedbi, sa jasno naznačenim datumom izvršenja svih radova.

   Garantni period na izvedene radove za LOT-2 je _____ (_____) mjeseci od dana obostrano potpisanog Zapisnika o izvršenju radova bez uslovnih primjedbi, sa jasno naznačenim datumom izvršenja svih radova.

   Garantni period na izvedene radove za LOT-3 je _____ (_____) mjeseci od dana obostrano potpisanog Zapisnika o izvršenju radova bez uslovnih primjedbi, sa jasno naznačenim datumom izvršenja svih radova.

   Garantni period na izvedene radove za LOT-4 je _____ (_____) mjeseci od dana obostrano potpisanog Zapisnika o izvršenju radova bez uslovnih primjedbi, sa jasno naznačenim datumom izvršenja svih radova.

   Garantni period na izvedene radove za LOT-5 je _____ (_____) mjeseci od dana obostrano potpisanog Zapisnika o izvršenju radova bez uslovnih primjedbi, sa jasno naznačenim datumom izvršenja svih radova.

Vlasništvo "Elektroprijenos-Elektroprijenos BiH" a.d. Banja Luka - Samo za uvid

Garantni period na izvedene radove za LOT-6 je _____ (_____) mjeseci od dana obostrano potpisanog Zapisnika o izvršenju radova bez uslovnih primjedbi, sa jasno naznačenim datumom izvršenja svih radova.

Garantni period na izvedene radove za LOT-7 je _____ (_____) mjeseci od dana obostrano potpisanog Zapisnika o izvršenju radova bez uslovnih primjedbi, sa jasno naznačenim datumom izvršenja svih radova.

8. Ako naša ponuda bude najuspješnija u ovom postupku javne nabavke, obavezujemo se da ćemo:
   a) dostaviti dokaze o kvalifikovanosti, u pogledu lične sposobnosti, koji su traženi tenderskom dokumentacijom i u roku koji je utvrđen, a što potvrđujemo izjavama u ovoj ponudi.

Ime i prezime osobe koja je ovlaštena da predstavlja ponuđača:[....……]

Potpis ovlaštene osobe: [……]

Mjesto i datum: […….……]

Pečat ponuđača:

Vlasništvo "Elektroprenos-Elektroprijenos BiH" a.d. Banja Luka - Samo za uvid

PRILOG 3 - OBRAZAC ZA CIJENU PONUDE - LOT 1

NAZIV PONUĐAČA: _____

Broj ponude: _____

Datum: _____

Lot 1: Otklanjanje kvarova i sanacija objekata u sjedištu Kompanije

R. broj	Opis radova	Jed. Mjere	Količina	Jedinična cijena po stavki bez PDV-a Valuta__	Ukupna cijena po stavki bez PDV-a Valuta__
1.	Nabavka nove, demontaža stare i montaža nove fekalne pumpe kao Wilo Drainlift S1/5 ili ekvivalentne.	kom	1,00		
2.	Zamjena dotrajalih zidnih keramičkih pločica u mokrom čvoru. U cijenu se uračunava nabavka pločica i ljepila, skidanje starih i postavljanje novih pločica i iznošenje šuta van objekta te transport na gradsku deponiju.	m2	1,00		
3.	Nabavka novih plafonskih svjetiljki: LED ugradbeni panel – 60x60 cm, 45 W, 4000 K	kom	1,00		
4.	Demontaža starih i ugradnja novih ugradbenih vodokotlića sa rigipserskim i keramičarskim radovima. Predmetna stavka podrazumjeva demontažu postojećih vodokotlića, te ugradnju i završnu obradu već nabavljenih novih ugradbenih vodokotlilća. U cijenu uračunati potreban materijal za oblaganje (gips kartonske ploče) te ljepilo i keramičke pločice u dimenziji i boji da se uklope sa postojećim pločicama u toaletu. U cijenu također uračunati potreban sitni potrošni materijal: lajsne, fug masa, sanitarni silikon u boji pločice i slično.	komplet	1,00		
5.	Demontaža starih i ugradnja novih zidnih pisoara Pisoari su konzolni ugradbeni sa nosivom potkonstrukcijom.	komplet	1,00		

Vlasništvo "Elektroprijenos-Elektroprijenos BiH" a.d. Banja Luka - Samo za uvid

R. broj	Opis radova	Jed. Mjere	Količina	Jedinična cijena po stavki bez PDV-a Valuta__	Ukupna cijena po stavki bez PDV-a Valuta__
	Demontaža starih i nabavka i montaža novih armatura za sanitarnu opremu sa ručnim aktiviranjem. Za obračun: - jednoručna stojeća bat. za umivaonik. T.H. vodu sa ugaonim ventilima i fleksibilnim crijevima - jednoručna stojeća baterija za sudoper za T.H. vodu sa ugaonim ventilima i dva fleksibilna crijeva – jednoručna zidna tuš baterija sa izlivom za T.H. vodu i crijevima – baterija za pisoar sa crijevima i ugaonim ventilima Slavine i sanitarna galanterija su niklovane.	Kom Kom Kom Kom	1,00 1,00 1,00 1,00		
6.	Demontaža starih i ugradnja novih WC solja Wc šolje su konzolni ugradbeni sa nosivom potkonstrukcijom.	komplet	1,00		
7.	Demontaža starih i ugradnja novih ugradbenih lavaboa.	komplet	1,00		
7.	Zamjena oštećenog laminata u kancelarijskom prostrou Nabavka i postavljanje kvalitetnog višeslojnog laminata u kancelarijama na svim etažama lamele D i lamele E. U cijenu su uračunati filc i ugaone lajsne i sav potreban popratni materijal za ugradnju. Obračun po m2.	m2	1,00		

Vlasništvo "Elektroprenos-Elektroprijenos BiH" a.d. Banja Luka - Samo za uvid

R. broj	Opis radova	Jed. Mjere	Količina	Jedinična cijena po stavki bez PDV-a Valuta__	Ukupna cijena po stavki bez PDV-a Valuta__
8.	Obiljezavanje parking mjesta bijelom na parkingu sa izradom limenog šablona logotipa firme i označavanjem mjesta sa istim. Predmetni šablon ostaje u vlasništvu Naručioca. Korištena boja treba biti na bazi akrilnog premaza namijenjen za iscrtavanje horizontalne signalizacije, poput parkirališta, pješačkih prijelaza i prometnica, da se brzo suši i da je otporna na habanje.	kom	1,00		
9.	Usluge vodoinstalatera po satu (norma sat)	n/s	1,00		
10.	Izrada i montaža držača za bicikle sljedećih karakteristika: Dimenzije (V x D x Š): cca 250–400 mm x 1300–1500 mm x 330–400 mm (za 5 bicikala) Širina otvora za točak: 55–65 mm (pogodno za standardne i MTB gume) Razmak između bicikala: 300–350 mm (radi izbjegavanja zaplitanja guvernala) Materijal izrade: okrugle ili četvrtaste inox cijevi (nerđajući čelik) (npr. Ø 48 mm) Debljina stijenke cijevi: minimum 1,0 mm (visok stepen vandal-otpornosti) Način montaže: Podna montaža – tiplovanje u beton (čelični anker vijci M10/M12) ili betoniranje u zemlju	kom	1,00		
	UKUPNA CIJENA (bez PDV-a):				
	POPUST (___%):				
	UKUPNA CIJENA s POPUSTOM (bez PDV-a):				
	IZNOS PDV-a (17%):				
	UKUPNA CIJENA SA PDV-om				

*valuta (na praznu crtu u zagradi upisati valutu)

Napomena:

1. Cijene moraju biti jasno izražene u KM (domaći ponuđači) ili EUR (strani ponuđači). Za svaku stavku u ponudi mora se navesti jedinična cijena, u suprotnom ponuda će biti odbijena kao nepravilna.

Vlasništvo "Elektroprijenos BiH" a.d. Banja Luka - Samo za uvid

2. Cijena ponude se iskazuje u skladu s gore datom formom i mora da sadrži sve naknade koje ugovorni organ treba platiti ponuđaču. Ugovorni organ ne smije imati nikakve dodatne troškove osim onih koji su navedeni u ovom obrascu.
3. Pojedinačni ugovori će sadržavati konkretne količine i jedinične cijene iz Obrazca za cijenu ponude
4. Jedinična cijena stavke se ne smatra računskom greškom, odnosno ne može se ispravljati. Također se ne može ispravljati popust izražen u procentima, a u slučaju razlike u popustu iskazanom u procentima i u novčanom iznosu, ispravka će se izvršiti u skladu sa iznosom izraženim u procentima.
5. Navedene cijene su nepromjenljive za vrijeme trajanja Okvirnog sporazuma
6. Ukupna cijena ponude služi samo za poređenje ponuda. Okvirni sporazum se zaključuje na procijenjenu vrijednost nabavke za svaki Lot.

Potpis i pečat ponuđača _____

Vlasništvo "Elektroprenos-Elektroprijenos BiH" a.d. Banja Luka - Samo za uvid

PRILOG 3 - OBRAZAC ZA CIJENU PONUDE - LOT 2

NAZIV PONUĐAČA: _____

Broj ponude: _____

Datum: _____

Lot 2: Otklanjanje kvarova i sanacija objekata u OP Banja Luka

R. broj	Opis radova	Jed. Mjere	Količina	Jedinična cijena po stavki bez PDV-a Valuta___	Ukupna cijena po stavki bez PDV-a Valuta___
1.	Demontaža podne i zidne keramike, uključujući i prateće sokl lajsne. U cijenu uračunati iznošenje šuta van objekta te odvoz na gradsku deponiju.	m^2	1,00		
2.	Demontaža podnih obloga u vidu itisona ili vinifleksa, zajedno sa pripadajućim lajsnama. U cijenu uračunati iznošenje šuta van objekta te odvoz na gradsku deponiju.	m^2	1,00		
3.	Pažljiva demontaža postojećih ostakljenih i punih, fasadnih i unutrašnjih pozicija bravarija (fiksnih stijenki, dvokrilnih i jednokrilnih vrata) bez obzira na visinu i dimenzije izvedenih od aluminijumskih profila i željeza zajedno sa pripadajućim unutrašnjim i vanjskim klupicama.	kom	1,00		
4.	Demontaža postojećeg sanitarnog mobilijara (što se može odnositi na toaletnu školjku sa vodokotlićem, umivaonik sa baterijom, bojler, itd). U cijenu uračunati iznošenje šuta van objekta te odvoz na gradsku deponiju.	kom	1,00		
5.	Rušenje postojećih unutrašnjih i vanjskih zidova debljine do 25 cm. U cijenu uračunati iznošenje šuta van objekta te odvoz na gradsku deponiju.	m^2	1,00		
6.	Demontaža krovnog pokrivača i opšava krova od trapeznog lima, sendvič panela ili salonit ploča. U cijenu uračunati iznošenje šuta van objekta te odvoz na gradsku deponiju.	m^2	1,00		
7.	Demontaža horizintalnih i vertikalni olučnih cijevi. U cijenu uračunati iznošenje šuta van objekta te odvoz na gradsku deponiju.	m	1,00		
8.	Struganje sloja unutrašnje boje sa zidova te ravnanje radi pripreme zida za nanošenje novog sloja disperzivne boje . U cijenu	m^2	1,00		

Vlasništvo d.o.o. Elektroprijenos BiH a.d. Banja Luka - Samo za uvid

R. broj	Opis radova	Jed. Mjere	Količina	Jedinična cijena po stavki bez PDV-a Valuta___	Ukupna cijena po stavki bez PDV-a Valuta___
	uračunati iznošenje šuta van objekta te odvoz na gradsku deponiju.				
9.	Izrada otvora u betonskim elementima debljine do 20 cm i dimenzija otvora 40x60 cm. U cijenu uračunati iznošenje šuta van objekta te odvoz na gradsku deponiju.	kom	1,00		
10.	Uklanjanje temelja nosača aparata, dimenzija 80x80x120 cm. U cijenu uračunati odvoz šuta na gradsku deponiju.	kom	1,00		
11.	Ručni iskop zemlje III kategorije, do dubine od 1,00 m. U cijenu uračunati odvoz viška zemlje na gradsku deponiju.	m^3	1,00		
12.	Mašinski iskop zemlje III kategorije, do dubine od 1,50 m. U cijenu uračunati odvoz viška zemlje na gradsku deponiju.	m^3	1,00		
13.	Nabavka i nasipanje sloja šljunka debljine do 20cm sa nabijanjem tla do potrebne zbijenosti.	m^3	1,00		
14.	Nabavka, ravnanje i planiranje platoa zemljom sa sijanjem trave.	m^2	1,00		
15.	Izrada podložnog betona, debljine 5 cm, betonom MB 15, uz obavezno zbijanje vibratorom. U cijenu uračunati svu potrebnu oplatu.	m^3	1,00		
16.	Betoniranje AB temelja betonom MB 30 u zemlji, uz obavezno zbijanje vibratorom. U cijenu uračunati svu potrebnu oplatu.	m^3	1,00		
17.	Betoniranje AB temelja nosača aparata betonom MB 30, u zemlji i dijelom iznad zemlje, uz obavezno zbijanje vibratorom. Vidljivi dio temelja iznad zemlje izvoditi u glatkoj oplati. Gornju površinu temelja završno obraditi i zagladiti da bude takva da se obezbijedi oticanje vode sa gornjih slojeva temelja. U cijenu uračunati nabavku i ugradnju plastičnih cijevi Ø50 (do 3 komada) za prolaz signalnih kablova kroz temelje, te svu potrebnu oplatu.	m^3	1,00		
18.	Betoniranje AB kanala za polaganje signalnih ili energetskih kablova betonom MB 30 u zemlji, uz obavezno zbijanje vibratorom. Debljina ploče i zidova kanala je 10 cm. U cijenu uračunati svu potrebnu oplatu.	m^3	1,00		
19.	Betoniranje AB podne ploče debljine do 15 cm, betonom MB 30, uz obavezno	m^3	1,00		

Vlasništvo Elektroprenos Elektroprijenos BiH a.d. Banja Luka - Samo za uvid

R. broj	Opis radova	Jed. Mjere	Količina	Jedinična cijena po stavki bez PDV-a Valuta___	Ukupna cijena po stavki bez PDV-a Valuta___
	zbijanje vibratorom. U cijenu uračunati svu potrebnu oplatu.				
20.	Betoniranje AB ravne ploče debljine do 15 cm, betonom MB 30 u glatkoj oplati sa podupiranjem, uz obavezno zbijanje vibratorom. U cijenu uračunati svu potrebnu oplatu, skelu i podupiranje.	m^3	1,00		
21.	Betoniranje AB greda i horizontalnih serklaža, betonom MB 30 u glatkoj oplati sa podupiranjem, uz obavezno zbijanje vibratorom. U cijenu uračunati svu potrebnu oplatu, skelu i podupiranje.	m^3	1,00		
22.	Betoniranje AB stubova i vertikalnih serklaža, betonom MB 30 u glatkoj oplati sa podupiranjem, uz obavezno zbijanje vibratorom. U cijenu uračunati svu potrebnu oplatu, skelu i podupiranje.	m^3	1,00		
23.	Betoniranje AB poklopaca kanala, betonom MB 30, dimenzija do 50x50 cm, debljine 10 cm. U cijenu uračunati svu potrebnu oplatu.	m^3	1,00		
24.	Nabavka, transport, ispravljanje, sječenje, čišćenje, savijanje i montaža armature RA B500B i MA B500B u oplati u svemu prema detaljima iz statičkog proračuna i važećim propisima.	kg	1,00		
25.	Nabavka, izrada i montaža nosača aparata od hladnooblikovanih profila izrađenih od čelika S235. U cijenu uračunati zaštitu od korozije toplim cinčanjem.	kg	1,00		
26.	Nabavka, izrada i ugradnja ankera za montažu nosača aparata. Komplet se sastoji od četiri anker šipke Ø24, dužine 1,00 m, sa svim potrebnim elementim za stabilizaciju raspona istih pri betoniranju. U cijenu ankera ulaze sve potrebne navrtke i pločice.	kpl	1,00		
27.	Nabavka materijala, izrada, montaža i zaštita od korozije poklopaca kablovskih kanala od rebrastog lima debljine 5 mm, dimenzija do 1000x500 mm, sa potrebnim ojačanjima od L profila 30x30x3 i ručkama za podizanje istih.	kg	1,00		
28.	Nabavka materijala te zidanje i zaziđivanje zidova debljine 20 i 25 cm, opekarskim blokovima sa vertikalnim šupljinama dimenzije 25/19/19. U cijenu uračunati sav potreban materijal te potrebnu pokretnu radnu skelu visine do 400 cm i čišćenje	m^3	1,00		

Vlasništvo "Elektroprijenos Elektroprijenos BiH" a.d. Banja Luka - Samo za uvid

R. broj	Opis radova	Jed. Mjere	Količina	Jedinična cijena po stavki bez PDV-a Valuta___	Ukupna cijena po stavki bez PDV-a Valuta___
	radnog mjesta nakon završetka radova.				
29.	Nabavka materijala te zidanje i zaziđivanje unutrašnjih pregradnih zidova, debljine do 12 cm, šupljim opekarskim blokovima. U cijenu uračunati sav potreban materijal te potrebnu pokretnu radnu skelu visine do 400 cm i čišćenje radnog mjesta nakon završetka radova.	m^2	1,00		
30.	Malterisanje unutrašnjih zidova od opeke, zidova nakon demontaže keramike, podgleda stepeništa i vidnih greda produžnim malterom, ukupne debljine 2,00 cm. Malterisanje izvesti u dva sloja sa predhodnim špricanjem površina rijetkim cementnim malterom. Omalterisane površine moraju biti ravne i glatke bez talasa i udubljenja. U cijenu uračunati sav potreban materijal te potrebnu pokretnu radnu skelu visine do 400 cm i čišćenje radnog mjesta nakon završetka radova.	m^2	1,00		
31.	Malterisanje fasade nakon zidanja, doziđivanja objekta, izrade ab atika i soklenih zidova, nakon obijanja postojećeg maltera i slično, produžnim malterom za vanjsko malterisanje, ukupne debljine 2,00 cm. Malterisanje izvesti u dva sloja sa predhodnim špricanjem površina rijetkim cementnim malterom. U cijenu uračunati sav potreban materijal te potrebnu pokretnu radnu skelu visine do 400 cm i čišćenje radnog mjesta nakon završetka radova.	m^2	1,00		
32.	Malterisanje - obrada unutrašnjih i vanjskih špaleta nakon ugradnje fasadne i unutrašnje bravarije na mjestima gdje se ne izvode novi zidovi niti se malteriše. Malterisanje se vrši produžnim cementnim malterom. U cijenu uračunati sav potreban materijal te potrebnu pokretnu radnu skelu visine do 400 cm i čišćenje radnog mjesta nakon završetka radova.	m	1,00		
33.	Izrada plivajuće podloge sastavljene od cementnog estriha. Po obodu prostorije postaviti traku elastificiranoga polistirena u vertikalnom položaju uzduž svih zidova, oko instalacija, proboja, dovratnika, pragova i slično. U cijenu uračunati sav potreban	m^2	1,00		

Vlasništvo "Elektroprijenos BiH" a.d. Banja Luka - Samo za uvid

R. broj	Opis radova	Jed. Mjere	Količina	Jedinična cijena po stavki bez PDV-a Valuta___	Ukupna cijena po stavki bez PDV-a Valuta___
	materijal i čišćenje radnog mjesta nakon završetka radova.				
34.	Nabavka materijala i gletovanje zidova krečnom tankoslojnom glet masom. Gletovanje se vrši 2 puta uz prethodno nanošenje emulzije za vezu staro-novo. U cijenu uračunati sav potreban materijal i čišćenje radnog mjesta nakon završetka radova.	m^2	1,00		
35.	Nabavka materijala i bojenje unutrašnjih zidova i plafona disperzivnim bojama. Bojenje se vrši u 2 sloja u boji prema izboru investitora. U cijenu uračunati sav potreban materijal i čišćenje radnog mjesta nakon završetka radova.	m^2	1,00		
36.	Nabavka materijala i bojenje betonskih površina bojom za beton. Boja po izboru investitora. U cijenu uračunati sav potreban materijal i čišćenje radnog mjesta nakon završetka radova.	m^2	1,00		
37.	Nabavka i izrada horizontalne i vertikalne hidroizolacije poda i obodnih zidova dvokomponentnim visoko fleksibilnim cementnim malterom. Horizontalna hidroizolacija se izvodi po cijeloj površini poda prostorije i vertikalno na obodnim zidovima u visini cca 20 cm. Hidroizolacija se izvodi u dva sloja. U cijenu uračunati sav potreban materijal (uključujući i vertikalni dio hidroizolacije) i čišćenje radnog mjesta nakon završetka radova.	m^2	1,00		
38.	Nabavka i ugradnja OSB ploče ili daske koja se pričvršćuje ekserima za rogove krovne konstrukcije. U cijenu uračunati sav potreban materijal.	m^2	1,00		
39.	Nabavka i ugradnja paropropusne, a vodonepropusne folije koja se postavlja preko OSB ploča ili daske. U cijenu uračunati sav potreban materijal.	m^2	1,00		
40.	Nabavka i ugradnja letve 5x3 koja se ugrađuje u smjeru rogova da bi se izveo ventilisani krov. U cijenu uračunati sav potreban materijal.	m^3	1,00		
41.	Nabavka i ugradnja štafle 5x5 koja služe kao sekundarna podkonstrukcija i na koje se polaže krovni pokrivač. U cijenu uračunati	m^3	1,00		

Vlasništvo "Elektroprijenos BiH" a.d. Banja Luka - Samo za uvid

R. broj	Opis radova	Jed. Mjere	Količina	Jedinična cijena po stavki bez PDV-a Valuta___	Ukupna cijena po stavki bez PDV-a Valuta___
	sav potreban materijal.				
42.	Nabavka materijala i postavljanje plastificiranog trapeznog lima debljine 0,60 mm u boji prema izboru investitora. U cijenu uračunati sav potreban materijal, radnje, pribor i elemente za pričvršćivanje.	m^2	1,00		
43.	Nabavka materijala i postavljanje trapeznog aluminijumskog sendvič lima debljine do 8,00 cm u boji prema izboru investitora. U cijenu uračunati sav potreban materijal, radnje, pribor i elemente za pričvršćivanje.	m^2	1,00		
44.	Izrada i montaža opšava krova ili opšava na fasadi - spoj nižeg i višeg dijela od aluminijumskog plastificiranog lima, razvijene širine do 45 cm, debljine 0,60 mm. U cijenu uračunati sav potreban materijal, radnje, pribor i elemente za pričvršćivanje.	m	1,00		
45.	Izrada i montaža odvodnih horizontalnih olučnih cijevi od aluminijumskog plastificiranog lima, debljine 0,60 mm. Oluci se montiraju na kuke od pljosnog zeljeza, koje su savijene prema obliku oluka. Boja po izboru investitora. U cijenu uračunati sav potreban materijal, radnje, pribor i elemente za pričvršćivanje.	m	1,00		
46.	Izrada i montaža odvodnih vertikalnih olučnih cijevi od aluminijumskog plastificiranog lima, debljine 0,60 mm. Boja po izboru investitora. U cijenu uračunati sav potreban materijal, radnje, pribor i elemente za pričvršćivanje.	m	1,00		
47.	Nabavka, izrada i montaža snjegobrana od plastificiranog lima debljine 0,60 mm u boji lima. Snjegobrani se redaju u dva reda na smicanje. U cijenu uračunati sav potreban materijal, radnje, pribor i elemente za pričvršćivanje.	kom	1,00		
48.	Popločavanje unutrašnjih i vanjskih prostora granitnim protivkliznim pločicama u građevinskom fleksibilnom ljepku. Boja po izboru investitora. Nakon polaganja spojnice zatvoriti fug masom u boji te pločice očistiti. U cijenu uračunati sav potreban materijal, kompletno sa fugovanjem i čišćenjem.	m^2	1,00		
49.	Oblaganje zidova keramičkim pločicama, polaganje fuga na fugu. Pločice se lijepe	m^2	1,00		

Vlasnistvo ELEKTROPRIJENOS BiH" a.d. Banja Luka - Samo za uvid

R. broj	Opis radova	Jed. Mjere	Količina	Jedinična cijena po stavki bez PDV-a Valuta___	Ukupna cijena po stavki bez PDV-a Valuta___
	preko suve i ravne podloge u vodootpornom ljepilu. Nakon polaganja spojnice zatvoriti fug masom u boji te pločice očistiti. U cijenu uračunati sav potreban materijal, kompletno sa fugovanjem i čišćenjem.				
50.	Polaganje tekstilnog poda tipa "tapison" lepljenjem na podlogu odgovarajućim ljepilom. Jediničnom cijenom obuhvatiti izradu i postavljanje ugaonih lajsni uz zidove visine 10 cm. Na mjestima spojeva raznorodnih podova, te podova sa različitim visinskim kotama i drugim mjestima potrebno je obezbjediti postavljanje odgovarajućih prelazinh lajsni. Tip i boja po izboru investitora. U cijenu uračunati sav potreban materijal.	m^2	1,00		
51.	Nabavka i ugradnja poda od varenog vinflexa debljine 4 mm. U cijenu uračunati pripremu podloge kao i završne lajsne po zidovima.	m^2	1,00		
52.	Izrada termoizolirajuće fasade od stiropora debljine 10 cm, postavljene na ljepilo i tiplima učvršćene za fasadu, početnog profila, ugaonih i okapnih profila na ivicama, sa utiskivanjem staklene mrežice u ljepilo, impregnacijom i završnom obradom po izboru investitora. U cijenu uračunati sav potreban materijal, skelu, radnje, pribor i elemente za pričvršćivanje.	m^2	1,00		
53.	Obrada vanjskih soklenih zidova sa slojem polimer-cementnog maltera armiranog mrežicom od staklenih vlakana kao podloge za završni sloj izrađenog od dekorativnog zaglađenog maltera sa obojenim mermernim granulatima. U cijenu uračunati sav potreban materijal, radnje, pribor i elemente za pričvršćivanje.	m^2	1,00		
54.	Nabavka materijala i izrada spuštenog stropa na plafonima od mineralnih ploča, debljina 15 mm, položenih u čeličnu podkonstrukciju. Vješanje spuštenog stropa izvesti postavljanjem montažne i nosive podkonstrukcije za nosivi dio konstrukcije objekta. Boja po izboru investitora. U cijenu uračunati sav potreban materijal, ovjes, pribor, spojna sredstva, ugaoni profili na	m^2	1,00		

Vlasništvo "Elektroprijenos BiH" a.d. Banja Luka - Samo za uvid

R. broj	Opis radova	Jed. Mjere	Količina	Jedinična cijena po stavki bez PDV-a Valuta___	Ukupna cijena po stavki bez PDV-a Valuta___
	spoju sa zidovima te sve radnje i pribor.				
55.	Nabavka, izrada i ugradnja unutrašnjih i vanjskih prozorskih klupica od aluminijumskih profila, širine max 20 cm, dužine jednake dužini prozora ispred kojeg se ugrađuju. Boja po izboru projektanta. Klupice se ugrađuju lijepljenjem na parapetni zid od blok opeke ili betona. U cijenu uračunati sav potreban materijal, radnje, pribor i elemente za pričvrćivanje, ispunjavanje fuga trajnoelastičnim kitom na spoju klupice s obodnom konstrukcijom zidova i al. prozora, sve do pune funkcionalnosti ugrađenih klupica.	m	1,00		
56.	Nabavka, montaža i spajanje na vodovodnu i kanalizacionu mrežu kompletne WC školjke sa vodokotlićem, sa svim potrebnim elementima za potpuno funkcionisanje. U cijenu uračunati sav potreban materijal, radnje, pribor i elemente za pričvršćivanje.	kom	1,00		
57.	Nabavka, montaža i spajanje na vodovodnu i kanalizacionu mrežu komplet umivaonika sa baterijom i svim potrebnim elementima za potpuno funkcionisanje. U cijenu uračunati sav potreban materijal, radnje, pribor i elemente za pričvršćivanje.	kom	1,00		
58.	Nabavka, montaža i spajanje na vodovodnu i kanalizacionu mrežu komplet tuš kade sa kabinom i baterijom i svim potrebnim elementima za potpuno funkcionisanje. U cijenu uračunati sav potreban materijal, radnje, pribor i elemente za pričvrćivanje.	kom	1,00		
59.	Nabavka, montaža i spajanje na vodovodnu mrežu bojlera kapaciteta 50 l, sa svim potrebnim elementima za potpuno funkcionisanje. U cijenu uračunati sav potreban materijal, radnje, pribor i elemente za pričvršćivanje.	kom	1,00		
60.	Nabavka i montaža cijevi od tvrdog polivinil hlorida za kućnu kanalizaciju, zajedno sa fazonskim komadima. Spojeve izraditi sa gumenom brtvom. U cijenu uračunati i eventualno štemanje šliceva za polaganje cijevi.	m	1,00		

Vlasništvo "Elektroprijenos BiH" a.d. Banja Luka - Samo za uvid

R. broj	Opis radova	Jed. Mjere	Količina	Jedinična cijena po stavki bez PDV-a Valuta___	Ukupna cijena po stavki bez PDV-a Valuta___
	- Ø 110 mm - Ø 50 mm				
61.	Nabavka, transport i ugrađivanje polipropilenskih cijevi za vodu. Cijevi se osiguravaju od pomjeranja pomoću obujmica i po uputstvu proizvođača. Sve cijevi termički izolovati. Obračun po metru ugrađenog cjevovoda zajedno sa spojnim materijalom. - Ø 25 mm - Ø 20 mm	m	1,00		
62.	Sanacija postojećih temelja nosača aparata, dimenzija 100x100x120 cm, vidnog dijela iznad zemlje do 20cm, koja se sastoji od uklanjanja postojećeg oštećenog sloja betona, debljine do 15 cm, te izrade oplate, armiranja i betoniranja istog. U cijenu uračunati sav potreban materijal, oplatu i armaturu.	kpl	1,00		
63.	Nabavka i ugradnja jednokrilnih unutrašnjih vrata od aluminijumskih eloksiranih profila sa ispunom od aluminijumskog sendvič panela, dimenzija 100/200 cm. U cijenu uračunati sav potreban okov, spojna sredstva i bravu. Sve mjere prije ugradnje provjeriti na licu mjesta.	kom	1,00		
64.	Nabavka i ugradnja dvokrilnog prozora od aluminijumskih eloksiranih profila sa prekinutim termo mostom, ostakljen dvostrukim niskoemisionim staklom 4+15+4 mm, dimenzija 160/160 cm, otvaranje oko obe ose. U cijenu uračunati sav potreban okov, spojna sredstva i bravice za otvaranje. Sve mjere prije ugradnje provjeriti na licu mjesta.	kom	1,00		
65.	Nabavka i ugradnja venecijanera u boji po izboru investitora. U cijenu uračunati sav potreban materijal i mehanizam.	m^2	1,00		
66.	Izrada habajućeg sloja od asphalt betona u debljini od 5 cm prema "Tehničkim uslovima za izradu asphalt betona". Završni sloj se valja vibracionim sredstvima sa tačnošću ± 5mm.	m^2	1,00		
67.	Ugradnja ivičnjaka deblljine 10 cm u sloju betona u već pripremljene rovove. U cijenu uračunati sav potreban materijal i opremu.	m	1,00		
	UKUPNA CIJENA BEZ PDV-a:				

Vlasništvo "Elektroprijenos BiH" a.d. Banja Luka - Samo za uvid

R. broj	Opis radova	Jed. Mjere	Količina	Jedinična cijena po stavki bez PDV-a Valuta___	Ukupna cijena po stavki bez PDV-a Valuta___
		POPUST (____ %):			
		UKUPNA CIJENA SA POPUSTOM BEZ PDV-a:			
		IZNOS PDV-a (17%):			
		UKUPNA CIJENA SA PDV-om:			

*valuta (na praznu crtu u zagradi upisati valutu)

Napomena:

1. Cijene moraju biti jasno izražene u KM (domaći ponuđači) ili EUR (strani ponuđači). Za svaku stavku u ponudi mora se navesti jedinična cijena, u suprotnom ponuda će biti odbijena kao nepravilna.
2. Cijena ponude se iskazuje u skladu s gore datom formom i mora da sadrži sve naknade koje ugovorni organ treba platiti ponuđaču. Ugovorni organ ne smije imati nikakve dodatne troškove osim onih koji su navedeni u ovom obrascu.
3. Pojedinačni ugovori će sadržavati konkretne količine i jedinične cijene iz Obrazca za cijenu ponude
4. Jedinična cijena stavke se ne smatra računskom greškom, odnosno ne može se ispravljati. Takođe se ne može ispravljati popust izražen u procentima, a u slučaju razlike u popustu iskazanom u procentima i u novčanom iznosu, ispravka će se izvršiti u skladu sa iznosom izraženim u procentima.
5. Navedene cijene su nepromjenljive za vrijeme trajanja Okvirnog sporazuma
6. Ukupna cijena ponude služi samo za poređenje ponuda. Okvirni sporazum se zaključuje na procijenjenu vrijednost nabavke za svaki Lot.

Potpis i pečat ponuđača _____

Vlasništvo "Elektroprenos-Elektroprijenos BiH" a.d. Banja Luka - Samo za uvid

PRILOG 3 - OBRAZAC ZA CIJENU PONUDE - LOT 3

NAZIV PONUĐAČA: _____

Broj ponude: _____

Datum: _____

Lot 3: Otklanjanje kvarova i sanacija objekata u OP Mostar

R. broj	Opis radova	Jed. Mjere	Količina	Jedinična cijena po stavki bez PDV-a Valuta___	Ukupna cijena po stavki bez PDV-a Valuta___
1.	Rezanje asfalta/betona debljine 15 cm, duljine 20 m, za iskop kanala širine 40 cm, odvoz istog na deponiju, te betoniranje (10m x 0,4m x 0,15m=0,6m^3) nakon polaganja instalacije i nabijanja materijala iz iskopa. Obračun po komplet.	komplet	1,00		
2.	Iskop temelja dubine 80 cm, širine 20 cm, duljine 1150cm za vodilicu nove kapije, iskop tri stope za nosače kapije dimenzija 50cm x 80cm dubine 80cm, nabava i postavljanje vodilice od L profila te betoniranje istih sa MB30, detalj armiranja u prilogu 1, pozicija 1. Obračun komplet.	komplet	1,00		
3.	Ručni i strojni iskop kanala dubine 60 cm, širine 40 cm u materijalu III. i IV. kategorije, te zatrpavanje nakon polaganja instalacija. Obračun po m1.	m1	1,00		

Vlasništvo "Elektroprenos BiH" a.d. Banja Luka - samo za uvid

R. broj	Opis radova	Jed. Mjere	Količina	Jedinična cijena po stavki bez PDV-a Valuta___	Ukupna cijena po stavki bez PDV-a Valuta___
4.	Dobava, doprema i ugradnja tipskih kliznih kolnih vrata visine 1950 mm i osnog razmaka stupova 6600 mm s ručnim otvaranjem. Vrata se pričvršćuju na stupove od čeličnih cijevi □ 40/60/3. Okviri vrata su od čeličnih cijevi □ 40/60/3, s ispunom od čeličnih cijevi □ 20/40/3. Izrada elemenata vrata i detalja pričvršćenja prema radioničkim nacrtima proizvođača ograde, u zavarenoj izvedbi. Metalni dijelovi ograde su zaštićeni od korozije vrućim cinčanjem. Stupovi vrata temelje se u blok temelje u kojima se ostavljaju rupe 10x10 cm dubine 50 cm koje se po montaži ograde zapune cementnim mortom M-10. Detalj zatvaranja prema tipskom rješenju proizvođača ograde. Na svaki stup vrata zavariti pločicu ≠100x100x6 za uzemljenje. Detalj uzemljenja vrata prema projektu uzemljenja. Sve prema nacrtima. U opisanim kolskim vratima ugraditi pješačka vrata širine 1000 mm, sa cilindričnom bravom za interfon s tri ključa i štekom. U cijenu uključeno sve komplet, svi materijali i radovi do potpune funkcionalnosti. Nacrt u prilogu 1, pozicija 2. Obračun po kompletu.	komplet	1,00		

Vlasništvo "Elektroprenos Elektroprijenos BiH" a.d. Banja Luka - Samo za uvid

R. broj	Opis radova	Jed. Mjere	Količina	Jedinična cijena po stavki bez PDV-a Valuta___	Ukupna cijena po stavki bez PDV-a Valuta___
5.	Nabava, doprema i ugradnja industrijskog motora na daljinsko upravljanje, letve, instalacije i video interfona za klizna kolna vrata visine 1950 mm i duljine 6600 mm. Duljina instalacije 70 m, interfon 7" u boji sa širokokutnom kamerom, 5 daljinskih upravljača. U cijenu uključeno sve komplet, svi materijali i radovi do potpune funkcionalnosti. Obračun komplet. Karakteristike motora: -Za vrata do 1500 kg težine -Motor i automatika za klizna vrata težine do 1500kg -Brzina otvaranja 13m/min -Za intenzivnu upotrebu -Lagani start/stop -D-Track detekcija prepreke -Mehanički limit prekidač -treba sadržavati motor i ključ za deblokadu motora -Motor 24V / 400W -Radni napon periferija (blic lampa, fotoćelije…) 24V -Stupanj zaštite IP24 -Nivo buke ≤70dB -Radna temperatura -20°C~+55°C	komplet	1,00		

Vlasništvo "Elektroprenos BiH" a.d. Banja Luka - Samo za uvid

R. broj	Opis radova	Jed. Mjere	Količina	Jedinična cijena po stavki bez PDV-a Valuta___	Ukupna cijena po stavki bez PDV-a Valuta___
6.	Demontaža postojećih, te izrada novih vanjskih, ulaznih vrata SN postrojenja dimenzija 200cm x 335cm, a prema shemi iz priloga 2, pozicija 1. Nakon demontaže postojećih potrebno je napraviti nova vrata istih dimenzija. Otvaranje prema vani. Materijal: čelični cijevni profili 50mm x 50mm x 3mm i čelični lim debljine 1 mm. Limene table nitnovati sa obje strane vrata a između limova postaviti kamenu vunu debljine 5 cm. U donjoj četvrtini vrata ukomponirati gravitacijsku aluminijsku rešetku dimenzija 50 cm x 50 cm (sve kao na nacrtu). Vrata opremiti sa 4 baglame po krilu, bravom sa cilindrom, štekom, te iznad šteke robusnom ručkom (ploča 20cm x 15 cm). Nakon izrade, vrata je potrebno obojati 2× temeljnom bojom te lakirati ih (bijela boja). Sve mjere obvezatno provjeriti na licu mjesta. Nakon završetka montaže zidarski obraditi špalete. Jediničnom cijenom obuhvatiti sve radove i materijale do potpune funkcionalnosti. Obračun po komadu komplet ugrađenih vrata.	kom.	1,00		
7.	Iskop, utovar i odvoz zemlje (III. kategorija) na deponiju. Obračun po m3.	m3	1,00		
8.	Nasipanje i valjanje šljunka debljine 30cm. Obračun po m3.	m3	1,00		
9.	Postavljanje geotekstila 500g/m2 prije nasipanja šljunka. Obračun po m2.	m2	1,00		
10.	Bojanje zidova i stropova bojom po izbora investitora u 2 premaza. U cijenu stavke uračunati sve neophodne predradnje (odmašćivanje, gletanje, brušenje, brušenje zidova premazivanih masnim bojama, otprašivanje, grundiranje i sve potrebne zidarske popravke), te zaštitu poda i opreme koja se nalazi u prostorijama PVC folijom, i čišćenje na kraju. U cijenu uključiti uslugu pomjeranja i nošenja namještaja kao i vrijednost svih potrebnih radova i materijala. Obračun po m2 finalno obojane površine.	m2	1,00		

Vlasništvo "Elektroprijenos BiH" a.d. Banja Luka - Samo za uvid

R. broj	Opis radova	Jed. Mjere	Količina	Jedinična cijena po stavki bez PDV-a Valuta___	Ukupna cijena po stavki bez PDV-a Valuta___
11.	Nabava i ugradnja nove brave (zamjena postojeće) sa štekom na postojeća aluminijska ili PVC vratima. U cijenu uračunati sve materijale i radove do potpune funkcionalnosti. Obračun po komadu.	kom.	1,00		
12.	Nabava i ugradnja limene klupice prozora, te silikoniranje iste. U cijenu uračunati radove i materijale do potpune funkcionalnosti. Obračun po m1 ugrađene klupice.	m1	1,00		
13.	Nabavka, transport i montaža bojlera min. 50 l sa termoregulatorom, sigurnosno nepovratnim ventilom, spoj sa niklovanim cijevima sa rozetom. Bojler pričvršćen na zid povezan sa vodovodnim i elektroinstalacijama. Obračun po komadu ugrađenog bojlera.	kom.	1,00		
14.	Nabava, transport te ugradnja itisona (boje i kvalitete po izboru investitora). Podlogu očistiti i pripremiti i na istu zalijepiti novi itison. Skidanje starog itisona i odvoz na deponiju. Jediničnom cijenom obuhvatiti sve radove i materijale do potpune funkcionalnosti, kao što su skidanje starog itisona, ljepljenje novog, pomjeranje namještaja i TA peći, uklapanje u postojeće pultove, ljepljenje preko poklopaca kabelskih kanala, obrubljivanje, postavljanje obrubnih holkera od itisona. Obračun po m2 ugrađenog itisona.	m2	1,00		
15.	Nabava i ugradnja umivaonika širine 60cm, "A" klase, sa metalnim sifonom, te ogledala koje se ugrađuje 25 cm iznad umivaonika (ogledalo zalijepljeno na ploču od iverice 18mm bijele boje dimenzija 70cm x 80cm. Silikonirati rub umivaonika sa zidom bijelim sanitar silikonom. U cijenu uračunati sve radove i materijale do potpune funkcionalnosti. Obračun po komadu.				
16.	Nabava i ugradnja bojlera od 50 litara sa pancirnim crijevima, povratnim ventilom i svim komplet do potpune funkcionalnosti. Obračun po komadu.	kom.	1,00		

Vlasništvo "Elektroprenos BiH" a.d. Banja Luka - Samo za uvid

R. broj	Opis radova	Jed. Mjere	Količina	Jedinična cijena po stavki bez PDV-a Valuta___	Ukupna cijena po stavki bez PDV-a Valuta___
17.	Nabava i ugradnja wc šolje ("A" KLASA, stojeća wc šolja, odvod u pod) sa daskom (plastična, sa amortizerom) i vodokotlićem (niskomontažni, količina vode između 6 I 9 litara). Šolju pričvrstiti vijcima i silikonirati rub. U cijenu uračunati sve radove i materijale do potpune funkcionalnosti. Obračun komplet.	kom.	1,00		
18.	Nabava i ugradnja jednoručne slavine, mješalica T+H za umivaonik (kao grohe, hans grohe ili jednakovrijedno). U cijenu uračunati sve radove i materijale do potpune funkcionalnosti. Obračun po komadu.	kom.	1,00		
19.	Nabava i ugradnja jednoručne slavine, mješalica T+H za kuhinju (kao grohe, hans grohe ili jednakovrijedno). U cijenu uračunati sve radove i materijale do potpune funkcionalnosti. Obračun po komadu.	kom.	1,00		
20.	Nabava i ugradnja jednoručne slavine, mješalica T+H za tuš, sa česmom i sa crijevom za tuš (kao grohe, hans grohe ili jednakovrijedno). U cijenu uračunati sve radove i materijale do potpune funkcionalnosti. Obračun po komadu.	kom.	1,00		
21.	Garderobni limeni ormar sa dva odjeljka sa dugačkim vratima minimalnih dimenzija 1800x600x500mm. Obračun po komadu dostavljenog ormara.	kom.	1,00		
22.	Izrada četverokutnih poklopaca kabelskih kanala u zoni 1 od MB 30 i konstruktivno armiranih sa Q524. Jediničnom cijenom obuhvatiti skidanje postojećih poklopaca, odvoz istih na deponiju, postavljanje novih poklopaca uz prilagodbu na terenu, te sve druge radove i materijale do potpune funkcionalnosti. Obračun po komadu ugrađenog poklopca.				
	110cm x 40cm debljine 8cm	kom.	1,00		
	90cm x 50cm debljine 8cm	kom.	1,00		
	UKUPNA CIJENA (bez PDV-a):				
	POPUST (___%):				

Vlasništvo "Elektroprijenos-Elektroprijenos BiH" a.d. Banja Luka - Samo za uvid

R. broj	Opis radova	Jed. Mjere	Količina	Jedinična cijena po stavki bez PDV-a Valuta___	Ukupna cijena po stavki bez PDV-a Valuta___
	UKUPNA CIJENA s POPUSTOM (bez PDV-a):				
	IZNOS PDV-a (17%):				
	UKUPNA CIJENA SA PDV-om				

*valuta (na praznu crtu u zagradi upisati valutu)

Napomena:

1. Cijene moraju biti jasno izražene u KM (domaći ponuđači) ili EUR (strani ponuđači). Za svaku stavku u ponudi mora se navesti jedinična cijena, u suprotnom ponuda će biti odbijena kao nepravilna.
2. Cijena ponude se iskazuje u skladu s gore datom formom i mora da sadrži sve naknade koje ugovorni organ treba platiti ponuđaču. Ugovorni organ ne smije imati nikakve dodatne troškove osim onih koji su navedeni u ovom obrascu.
3. Pojedinačni ugovori će sadržavati konkretne količine i jedinične cijene iz Obrazca za cijenu ponude
4. Jedinična cijena stavke se ne smatra računskom greškom, odnosno ne može se ispravljati. Također se ne može ispravljati popust izražen u procentima, a u slučaju razlike u popustu iskazanom u procentima i u novčanom iznosu, ispravka će se izvršiti u skladu sa iznosom izraženim u procentima.
5. Navedene cijene su nepromjenljive za vrijeme trajanja Okvirnog sporazuma
6. Ukupna cijena ponude služi samo za poređenje ponuda. Okvirni sporazum se zaključuje na procijenjenu vrijednost nabavke za svaki Lot.

Potpis i pečat ponuđača _____

Vlasništvo "Elektroprenos-Elektroprijenos BiH" a.d. Banja Luka - samo za

PRILOG 3 - OBRAZAC ZA CIJENU PONUDE - LOT 4

NAZIV PONUĐAČA: _____

Broj ponude: _____

Datum: _____

Lot 4: Otklanjanje kvarova i sanacija objekata u sjedištu OP Sarajevo i objekata TJ Sarajevo

R. broj	Opis radova	Jed. Mjere	Količina	Jedinična cijena po stavki bez PDV-a Valuta___	Ukupna cijena po stavki bez PDV-a Valuta___
1.	Defektaža kvara od strane kvalifikovanih radnika uz prisustvo predstavnika Naručioca. Udaljenost mjesta rada maksimalno 30 km od sjedišta Naručioca.	Paušal	1,00		
2.	Transport mehanizacije teretnim vozilima i vučnim vozom na mjesto rada i sa mjesta rada. Udaljenost mjesta rada maksimalno 30 km od sjedišta Naručioca.	Paušal	1,00		
3.	Angažovanje radne mašine za potrebe iskopa, utovara, rušenja betonskih konstrukcija. Cijena po satu rada na objektu. Udaljenost mjesta rada maksimalno 30 km od sjedišta Naručioca.	h	1,00		
4.	Angažovanje auto platforme za rad na visini do 30 m. Cijena po satu rada na objektu. Udaljenost mjesta rada maksimalno 30 km od sjedišta Naručioca.	h	1,00		
5.	Angažovanje vozila sa visokotlačnom pumpom za pročepljenje vanjske kanalizacije (woma). Cijena po satu rada na objektu. Udaljenost mjesta rada maksimalno 30 km od sjedišta Naručioca.	h	1,00		
6.	Otčepljenje unutrašnje kanalizacije upotrebom priručnih sredstava. Cijena po satu rada.	h	1,00		
7.	Otklanjanje kvarova koji nisu posebno specificirani angažavanjem kvalifikovane radne snage bez upotrebe materijala. Cijena po satu rada.	h	1,00		
8.	Podešavanje aluminijskih i PVC vrata i prozora, bez zamjene dijelova. Cijena po satu rada.	h	1,00		
9.	Montaža/demontaža klima uređaja "split sistem" bez Nabavke uređaja. Za rad na visini po potrebi se koristi platforma iz st. 4	kom.	1,00		

Vlasništvo "Elektroprijenos-Elektroprijenos BiH" a.d. Banja Luka - samo za upotrebu

R. broj	Opis radova	Jed. Mjere	Količina	Jedinična cijena po stavki bez PDV-a Valuta___	Ukupna cijena po stavki bez PDV-a Valuta___
10.	Demontaža postojeće dotrajale sanitarne opreme u sanitarnom čvoru. - wc školjka/ čučavac - vodokotlić - umivaonik - tuš kada - slavina/tuš baterija - bojler min. 50 l - sitna galanterija	 kom. kom. kom. kom. kom. kom. Paušal.	 1,00 1,00 1,00 1,00 1,00 1,00 1,00		
11.	Rušenje dotrajalih zidnih keramičkih pločica. U cijeni iznošenje šuta van objekta te transport na gradsku deponiju.	m^2	1,00		
12.	Rušenje /razbijanje/ dotrajalih podnih keramičkih pločica i postojećeg estrih poda sve do betonske ploče. U cijeni iznošenje šuta van objekta te transport na gradsku deponiju.	m^2	1,00		
13.	Šlicanje zida /maltera/ i poda /betona/ te demontaža postojeće, stare instalacije dotrajalih vodovodnih i odvodnih cijevi, ručno i mašinski. Zidni, podni šlic širine 15 cm dubine od 5-15 cm. U cijeni iznošenje šuta van objekta te odvoz na gradsku deponiju.	m	1,00		
14.	Nabavka, transport i ugradnja razvoda instalacije vodovoda u zidu od blok opeke. Razvod od PPR plastičnih cijevi ∅ 1/2″. U cijenu ulaze svi potrebni fazonski komadi kao i izolacija-zaštita cijevi sa filc trakom sa ovjesnim priborom i obujmicama. Nakon montaže izvršiti ispitivanje vodovodne instalacije prije puštanja u pogon.	m	1,00		
15.	Nabavka, transport i ugradnja odvodnih plastičnih kanalizacionih cijevi sa fazonskih komadima, dihtunzima i priključkom na postojeću odvodnu cijev - ∅ 110 mm - ∅ 75 mm - ∅ 50 mm	 m m m	 1,00 1,00 1,00		
16.	Nabavka materijala, transport te malterisanje zidova i plafona u produžnom cementnom malteru razmjere 1:3:9. - malterisanje	m^2	1,00		

Vlasništvo "Elektroprijenos BiH" a.d. Banja Luka - Samo za uvid

R. broj	Opis radova	Jed. Mjere	Količina	Jedinična cijena po stavki bez PDV-a Valuta___	Ukupna cijena po stavki bez PDV-a Valuta___
17.	Nabavka materijala, transport i izrada hidroizolacije od hladnog premaza i plastomjerne trake debljine min. 4 mm. Krajeve zadignuti za 10 cm uz zid.	m^2	1,00		
18.	Nabavka materijala, transport i izrada estriha debljine cca 5 cm.	m^2	1,00		
19.	Nabavka, transport i montaža instalacionog materijala - ventila ∅ 3/4" sa niklovanom kapom - redukcija Ø 1" / 3/4" - kutni ventili Ø / 3/4"	kom. kom. kom.	1,00 1,00 1,00		
20.	Nabavka, transport i zidanje zida od opeke ili siporeks blokova debljine 10 cm u odgovarajućem malteru/lijepilu.	m^2	1,00		
21.	Izrada pregradnjih zidova debljine 10 cm od gipsanih ploča sa podkonstrukcijom i termoizolacijom od staklene vune.	m^2	1,00		
22.	Demontaža /vađenje/ komplet iz zidova postojeće oštećene i dotrajale stolarije /vrata/. U cijeni iznošenje iz objekta i odvoz na gradsku deponiju.	kom.	1,00		
23.	Nabavka materijala, izrada, doprema na lice mjesta i ugradnja stolarije /vrata/ od odgovarajućih aluminijskih profila sa prekinutim termičkim mostom i dva dihtunga za zatvaranje. Dubina okvira i krila min. 65 mm. Sve opremljeno potrebnim odgovarajućim okovom, bravom sa ključevima, te automatom za usporavanje krila vrata. U cijenu uračunati odgovarajući prag. U cijeni i obrada špalete (sa unutrašnje i vanjske strane). - poz.1, jednokrilna vrata - poz.2, dvokrilna vrata	m^2 m^2	1,00 1,00		
24.	Demontaža /vađenje/ komplet iz unutarnjih zidova postojeće oštećene i dotrajale stolarije /prozor/. U cijeni iznošenje iz objekta i odvoz na gradsku deponiju.	kom.	1,00		

Vlasništvo "Elektroprijenos BiH" a.d. Banja Luka - Samo za uvid

R. broj	Opis radova	Jed. Mjere	Količina	Jedinična cijena po stavki bez PDV-a Valuta___	Ukupna cijena po stavki bez PDV-a Valuta___
25.	Nabavka materijala, izrada, doprema na lice mjesta i ugradnja stolarije /prozor/ od odgovarajućih aluminijskih profila sa prekinutim termičkim mostom i dva dihtunga za zatvaranje. Dubina okvira i krila min. 65 mm. Sve ostakljeno termoizolacionim niskoemisionim staklom debljine 4+16+4 mm. U cijenu uračunati pvc klupice sa unutarnje i aluminijske okapnice sa vanjske strane. Vanjsku aluminijsku okapnicu ufalcati pod štok. Mjere za stolariju provjeriti, uzeti na licu mjesta. U cijeni i obrada špalete (sa unutrašnje i vanjske strane). - poz.1, jednokrilni prozor - poz.2, dvokrilni/višekrilni prozor	m^2 m^2	1,00 1,00		
26.	Nabavka materijala, transport i postavljanje zidnih keramičkih pločica I klase u odgovarajućem lijepilu sa svim potrebnim predradnjama. Na horizontalnim i vertikalnim završecima, kao i na uglovima postaviti pločice sa završnim ugaonim rubom.	m^2	1,00		
27.	Nabavka materijala, transport i postavljanje podnih keramičkih protukliznih pločica I klase u odgovarajućem fleksibilnom lijepilu sa svim potrebnim predradnjama. Pločice u boji i dezenu po izboru nadzornog organa.	m^2	1,00		
28.	Nabavka, transport i ugradnja /wc/ pvc top slivnika sa poniklovanom rešetkom i ugrađenom kragnom od olovnog lima. Slivnik i kragnu premazati vrelim bitumenom i obraditi sloj kragne hidroizolacijom. Slivnik sa odvodom promjera ∅ 75 mm.	kom.	1,00		
29.	Nabavka, transport i ugradnja tuš kanalice od inox-a, dužine min. 50 cm.	kom.	1,00		
30.	Nabavka, transport i montaža pisoara od sanitarnog porculana sa pripadajućim senzorom.	kom.	1,00		
31.	Nabavka, transport i montaža pisoara od sanitarnog porculana sa pripadajućim potisnim ventilom.	kom.	1,00		
32.	Nabavka, transport i montaža senzora za pisoar (zamjena postojećeg).	kom.	1,00		

Vlasništvo "Elektroprijenos BiH" a.d. Banja Luka - Samo za uvid

R. broj	Opis radova	Jed. Mjere	Količina	Jedinična cijena po stavki bez PDV-a Valuta___	Ukupna cijena po stavki bez PDV-a Valuta___
33.	Nabavka, transport i montaža wc šolje sa sjedećom daskom od pune plastike u boji po izboru nadzornog organa.	kom.	1,00		
34.	Nabavka, transport i montaža niskomontažnog vodokotlića. Sve pričvršćeno i montirano na zid tiplima i vijcima, instalaciono povezani /vodokotlić/. Cijeli montirani komplet ispitati u pogonu.	kom.	1,00		
35.	Nabavka i montaža: - tuš kade od akrila dimenzija 90x90 cm. - kabina od kljenog stakla debljine 5 mm. - pvc zastor sa nosačima sa prstenovima.	 kom. kom. kom.	 1,00 1,00 1,00		
36.	Nabavka, transport i montaža jednodijelnog umivaonika od sanitarnog porculana sa odvodnom armaturom. Umivaonik širine do 60 cm, sa pripadajućim zidnim držačima, plastičnim tiplovima i mesinganim vijcima. Odvod vode poniklovani sifon DN 32 mm.	kom.	1,00		
37.	Nabavka, transport i ugradnja stojeće niklovane jednoručne baterije /topla i hladna/ komplet sa fleksibilnim vezama.	kom.	1,00		
38.	Nabavka, transport i ugradnja jednoručne tuš beterije niklovane /topla i hladna/.	kom.	1,00		
39.	Nabavka, transport i montaža bojlera min. 50 l sa termoregulatorom, sigurnosno nepovratnim ventilom, spoj sa niklovanim cijevima sa rozetom. Bojler pričvršćen na zid povezan sa vodovodnim i elektroinstalacijama.	kom.	1,00		
40.	Nabavka, transport i montaža prateće sanitarne galanterije: - ogledalo vel. min. 40x60 cm - nosač toaletnog papira - nosač toaletnog papira za brisanje ruku - držač sapuna	 kom. kom. kom. kom.	 1,00 1,00 1,00 1,00		
41.	Nabavka materijala i bojenje zidova i plafona poludisperzivnom bojom uz mjestimično gletovanje.	m^2	1,00		
42.	Demontaža postojećih te nabavka, transport i ugradnja za montažu na plafon svjetiljki. - kugla sa led sijalicom	kom.	1,00		
43.	Nabavka, transport i montaža monofazne priključne šuko utičnice za ugradnju i termoplast kućište, stupanj mehaničke zaštite IP-41; 16A-250V	kom.	1,00		

Vlasništvo "Elektroprijenos BiH" a.d. Banja Luka - Samo za uvid

R. broj	Opis radova	Jed. Mjere	Količina	Jedinična cijena po stavki bez PDV-a Valuta___	Ukupna cijena po stavki bez PDV-a Valuta___
44.	Instalacioni provodni kabl sa izolacijom i plaštom od PVC mase, tip PP – Y, 3 x 2,5 mm².	m	1,00		
45.	Razni sitni montažni materijal (tiplovi, obujmice, šarafi, matice, podloške, gips i dr).	paušal	1,00		
46.	Nabavka, transport i ugradnja stojeće niklovane baterije sa senzorom i regulatorom temperature. U skopu cijene spajanje na elektro instalacije.	kom.	1,00		
47.	Prosijecanje i razbijanje, raskopavanje kolovozne površine, te ručni iskop tampona i materijala III kategorije. - rezanje asfalta debljine do 15 cm - razbijanje asfalta debljine do 15 cm - ručni iskop šljunčanog materijala /tampona/ u sloju 40 cm - ručni iskop zemlje III kategorije	 m m^2 m^3	 1,00 1,00 1,00		
48.	Mašinski iskop rova ili temeljne jame dubine do 1,5 m i zatrpavanje nakon polaganja instalacija ili izgradnje temelja.	m^3	1,00		
49.	Crpljenje vode muljnom potopnom pumpom za vrijeme sanacije vodovodne/kanalizacione mreže.	h	1,00		
50.	Demontaža podzemnog hidranta ∅ 80 mm sa ugradbenom garniturom i pripadajućim fazonskim komadima	kom.	1,00		
51.	Nabavka, transport i montaža /ugradnja/ ovalnog ventila-zasuna ∅ 80 mm sa ugradbenom garniturom i uličnom kapom.	kom.	1,00		
52.	Nabavka, transport i montaža /ugradnja/ podzemnog hidranta ∅ 80 mm sa ugradbenom garniturom i uličnom kapom.	kom.	1,00		
53.	Nabavka, transport i montaža /ugradnja/ nadzemnog hidranta ∅ 80 mm.	kom.	1,00		
54.	Nabavka, transport i montaža /ugradnja/ "N" komada ∅ 80 mm /lučni komad sa postoljem.	kom.	1,00		
55.	Nabavka, transport i montaža /ugradnja/ fazonskih komada, veza zasun-dovodna cijev: - "X" komad ∅ 80 mm - nipl 2" - klizni holender /spojnica/ 2"	 kom. kom. kom.	 1,00 1,00 1,00		

Vlasništvo "Elektroprijenos-Elektroprenos BiH" a.d. Banja Luka - Samo za uvid

R. broj	Opis radova	Jed. Mjere	Količina	Jedinična cijena po stavki bez PDV-a Valuta___	Ukupna cijena po stavki bez PDV-a Valuta___
56.	Nabavka, transport i ugradnja PE HD 100 cijevi nominalnog prečnika: - 63 mm - 90 mm	 m m	 1,00 1,00		
57.	Nabavka, transport i montaža /ugradnja/ sitnog montažnog materijala-vijci, dihtunzi.	paušal	1,00		
58.	Nabavka, utovar, transport, razastiranje i nabijanje pijeska ispod i iznad cijevi u sloju od po 10 cm	m^3	1,00		
59.	Nabavka, utovar, transport, razastiranje i nabijanje tampona u slojevima od 30 cm.	m^3	1,00		
60.	Nabavka, transport i ugradnja asfalta BNHS 16 u sloju debljine uvaljanog asfalta 6 cm, sa predhodnim prskanjem podloge bitumenskom emulzijom	m^2	1,00		
61.	Utovar i odvoz viška iskopanog materijala na gradsku deponiju.	m^3	1,00		
62.	Nabavka i zamjena fluo cijevi 36 W, 1200 mm.	kom.	1,00		
63.	Nabavka i zamjena termostata.	kom.	1,00		
64.	Demontaža postojeće, te nabavka i ugradnja komplet brave (cilindar) sa ključevima i odgovarajućim okovom. Brave ugraditi u postojeća vrata, u svemu kao i postojeće brave.	kom.	1,00		
65.	Demontaža postojeće, te nabavka i ugradnja komplet brave (prof. cilindar s podizačem) sa ključevima i odgovarajućim okovom za staklena vrata (staklo debljine 8 mm). Brave ugraditi u postojeća vrata, u svemu kao i postojeće brave.	kom.	1,00		
66.	Demontaža oštećenog, te nabavka, transport i montaža termoizolacionog niskoemisionog stakla debljine 4+16+4 mm.	m^2	1,00		
67.	Uklanjanje postojećeg te nabavka, transport i ugradnja itisona.	m^2	1,00		
68.	Uklanjanje postojećeg oštećenog i dotrajalog poda (itisona, vinaza i d.r) te nabavka, transport i ugradnja podne obloge u pločama dimenzija min. 50x50 cm. Debljina podne obloge min. 5,00 mm. Potka od vinila ojačana staklenim vlaknima a pile vlakana 100% poliamid.	m^2	1,00		
69.	Nabavka materijala i izrada nivelirajućeg sloja po estrihu. U cijenu uračunati i fino brušenje nakon sušenja podloge	m^2	1,00		

Vlasnistvo "Elektroprijenos Elektro Prijenos BiH" a.d. Banja Luka - Samo za uvid

R. broj	Opis radova	Jed. Mjere	Količina	Jedinična cijena po stavki bez PDV-a Valuta___	Ukupna cijena po stavki bez PDV-a Valuta___
70.	Demontaža postojećih ploča te nabavka materijala, transport, armiranje /dvostruka armatura-obje zone/ armaturom ČBM-50, Q335 i betoniranje pokrivnih ploča kablovskih kanala betonom MB-30. Ploče su montažne raznih dimenzija orijentaciono dužine 50 do 100 cm debljine 8 do 12 cm. - U cijenu uračunati i potrebnu odgovarajuću oplatu te odvoz šuta na gradsku deponiju.	m^3	1,00		
71.	Mašinski iskop materijala III kategorije sa utovarom i odvozom na gradsku deponiju.	m^3	1,00		
72.	Ručni iskop materijala III kategorije sa utovarom i odvozom na gradsku deponiju.	m^3	1,00		
73.	Mašinsko uklanjanje grmlja i šiblja sa utovarom i odvozom na gradsku deponiju.	m^2	1,00		
74.	Rušenje /demolicija/ betonskih konstrukcija sa utovarom i transportom na gradsku deponiju.	m^3	1,00		
75.	Nabavka, transport i ugradnja betona marke MB 30 (C25/30) sa odgovarajućom oplatom.	m^3	1,00		
76.	Zatrpavanje materijalom iz iskopa.	m^3	1,00		
77.	Nabavka, transport, savijanje i ugradnja armaturnog čelika - RA 400/500 - MA 500/560	 kg kg	 1,00 1,00		
78.	Odvrtanje postojećih vijaka, demontaža postojećeg dotrajalog te nabavka, transport i ugradnja bojeno pocinčanog, plastifisiranog, trapezno profilisanog lima debljine 0,60 mm. Visina rebra min. 30 mm. Lim se pričvršćuje za letve sa posebnim samonarezujućim vijcima oznake SŠV 4,8x60 mm. Sve podužne spojeve na limovima zadihtovati odgovarajućom silikonskom masom. Boja lima kao postojeća. - Cijena za 1m^2 za količine do 50 m^2 - Cijena za 1m^2 za količine > od 50 m^2	 m^2 m^2	 1,00 1,00		

Vlasništvo JP Elektroprijenos BiH a.d. Banja Luka - Samo za uvid

R. broj	Opis radova	Jed. Mjere	Količina	Jedinična cijena po stavki bez PDV-a Valuta___	Ukupna cijena po stavki bez PDV-a Valuta___
79.	Demontaža postojećeg dotrajalog te nabavka, transport, dizanje na objekat i ugradnja novog opšavnog lima. Opšavni lim izrađen od bojeno pocinčanog, plastificiranog ravnog lima debljine 0,60 mm, razvijene širine od 33 do 100 cm, pričvršćen novim vijcima. Spojeve na opšavnom limu zadihtovati odgovarajućom silikonskom masom /otporna na atmosferske uticaje/. Boja opšavnog lima kao postojeća.	m^2	1,00		
80.	Nabavka, transport i silikoniranje podužnih spojeva na postojećem trapeznom aluminijskom limu odgovarajućom silikonskom masom /otporna na atmosferske uticaje/.	m^2	1,00		
81.	Demontaža opreme za gromobransku zaštitu sa postojećeg lima dvovodnog krova. - Čelična pocinčana traka FeZn 25x4 mm, težina 0.785 kg/m - Potpora za krovni vod, NGO 26, D JUS N.B4.922 P - Ukrsni komad prolazne trake, NGO 52; 58x58 mm, JUS N.B4.4936/II - Ukrsni komad prolazne trake, NGO 52; 58x58 mm, JUS N.B4.4936/III - Potpora za krovni zid, NGO 20; 280x120 mm, JUS N.B4.920P - Obujmica za slivnik, NGO 15 A 120; N.B4.914P - Stezaljka za oluk, NGO 8, P JUS N.B4.908	m^1 kom. kom. kom. kom. kom. kom.	1,00 1,00 1,00 1,00 1,00 1,00 1,00		

Vlasništvo "Elektroprenos-Elektroprijenos BiH" a.d. Banja Luka - Samo za uvid

R. broj	Opis radova	Jed. Mjere	Količina	Jedinična cijena po stavki bez PDV-a Valuta___	Ukupna cijena po stavki bez PDV-a Valuta___
82.	Nabavka, transport i montaža opreme za gromobransku zaštitu na lim dvovodnog krova. - Čelična pocinčana traka FeZn 25x4 mm, težina 0.785 kg/m - Potpora za krovni vod, NGO 26, D JUS N.B4.922 P - Ukrsni komad prolazne trake, NGO 52; 58x58 mm, JUS N.B4.4936/II - Ukrsni komad prolazne trake, NGO 52; 58x58 mm, JUS N.B4.4936/III - Potpora za krovni zid, NGO 20; 280x120 mm, JUS N.B4.920P - Obujmica za slivnik, NGO 15 A 120; N.B4.914P - Stezaljka za oluk, NGO 8, P JUS N.B4.908	 m^1 kom. kom. kom. kom. kom. kom.	 1,00 1,00 1,00 1,00 1,00 1,00 1,00		
83.	Nabavka i ugradnja krovne konstrukcije (grede, letve i daske potrebne za zamjenu dotrajale krovne konstrukcije).	m^3	1,00		
84.	Zamjena dotrajalih dijelova na PVC i Alu stolariji: - zamjena okova (mehanizama) - zamjena dotrajalih dihtunga (kedera) - zamjena ručke	 kom. kom. kom.	 1,00 1,00 1,00		
85.	Nabavka i montaža nadstrešnice izrađene od metalne konstrukcije i polikarbonatnih ploča debljine min. 5 mm u boji, širine 1 m. Cijena po m dužine nadstešnice.	m	1,00		
86.	Sanacija fasade sa pripremom podloge te nanošenjem mineralnog ljepila u dva sloja sa utopljenom fasadnom mrežicom, podlogom /akrilna disperzija/ i završnim premazom granulacije min. 2 mm.	m^2	1,00		
87.	Sanacija oštećenja na betonskim konstrukcijama reparaturnim malterom sa ugradnjom žičanog rabic pletiva.	m^2	1,00		
88.	Transport i montaža fasadne skele za izvođenje radova na visini.	m^2	1,00		
89.	Izrada bravarskih pozicija od vrućevaljanjih čeličnih profila, kutijastih, cijevnih i dr. kao što su kapije, rešetke, poklopci kanala i slično.	kg	1,00		

Vlasništvo "Elektroprijenos-Elektroprijenos BiH" a.d. Banja Luka - Samo za uvid

R. broj	Opis radova	Jed. Mjere	Količina	Jedinična cijena po stavki bez PDV-a Valuta___	Ukupna cijena po stavki bez PDV-a Valuta___
90.	Nabavka, transport i ugradnja led svjetiljki za montažu na strop: - snaga 45 W - napon 230 V - stepen mehaničke zaštite IP40 - boja kućišta bijela - dimenzije 600x600 mm	kom.	1,00		
91.	Demontaža postojećeg reflektora, nabavka, isporuka i montaža **LED reflektora** bez senzora na postojeće konzole sa kojih su demontirani reflektori sljedećih karakteristika: 4.000K, ukupni svjetlosni tok 32.000 lm, IP66, IK06, 30.000 radnih sati, 200W.	kom.	1,00		
92.	Demontaža postojećeg reflektora, nabavka isporuka i montaža **LED reflektora** bez senzora sljedećih karakteristika: 4.000K, ukupni svjetlosni tok 16.000 lm, IP66, IK06, 30.000 radnih sati, 100W.	kom.	1,00		
93.	Demontaža postojećeg reflektora, nabavka isporuka i montaža **LED svetiljke** na kandelaberski stub sa odgovarajućim adapterom za montažu, sljedećih karakteristika: 4.000K, ukupni svjetlosni tok min. 8.000lm, IP66,IK08, 50W, simetrični svjetlosni tok.	kom.	1,00		
94.	Demontaža postojećeg reflektora, nabavka Isporuka i montaža **LED reflektora** bez senzora sljedećih karakteristika: 4.000K, ukupni svjetlosni tok 2.700lm, IP66, 30W, 20.000 radnih sati, simetrični svjetlosni tok 120°.	kom.	1,00		
	UKUPNA CIJENA (bez PDV-a):				
	POPUST (___%):				
	UKUPNA CIJENA s POPUSTOM (bez PDV-a):				
	IZNOS PDV-a (17%):				
	UKUPNA CIJENA SA PDV-om				

*valuta (na praznu crtu u zagradi upisati valutu)

Napomena:

1. Cijene moraju biti jasno izražene u KM (domaći ponuđači) ili EUR (strani ponuđači). Za svaku stavku u ponudi mora se navesti jedinična cijena, u suprotnom ponuda će biti odbijena kao nepravilna.

Elektroprijenos BiH a.d. Banja Luka - Samo za uvid

2. Cijena ponude se iskazuje u skladu s gore datom formom i mora da sadrži sve naknade koje ugovorni organ treba platiti ponuđaču. Ugovorni organ ne smije imati nikakve dodatne troškove osim onih koji su navedeni u ovom obrascu.
3. Pojedinačni ugovori će sadržavati konkretne količine i jedinične cijene iz Obrazca za cijenu ponude
4. Jedinična cijena stavke se ne smatra računskom greškom, odnosno ne može se ispravljati. Također se ne može ispravljati popust izražen u procentima, a u slučaju razlike u popustu iskazanom u procentima i u novčanom iznosu, ispravka će se izvršiti u skladu sa iznosom izraženim u procentima.
5. Navedene cijene su nepromjenljive za vrijeme trajanja Okvirnog sporazuma
6. Ukupna cijena ponude služi samo za poređenje ponuda. Okvirni sporazum se zaključuje na procijenjenu vrijednost nabavke za svaki Lot.

Potpis i pečat ponuđača _____

Vlasništvo "Elektroprenos-Elektroprijenos BiH" a.d. Banja Luka - Samo za uvid

PRILOG 3 - OBRAZAC ZA CIJENU PONUDE - LOT 5

NAZIV PONUĐAČA: _____

Broj ponude: _____

Datum: _____

Lot 5: Otklanjanje kvarova i sanacija objekata u OP Sarajevo - TJ Zenica

R. broj	Opis radova	Jed. Mjere	Količina	Jedinična cijena po stavki bez PDV-a Valuta___	Ukupna cijena po stavki bez PDV-a Valuta___
1.	Defektaža kvara od strane kvalifikovanih radnika uz prisustvo predstavnika Naručioca. Udaljenost mjesta rada maksimalno 65 km od sjedišta Naručioca-TJ Zenica u Zenici.	Paušal	1,00		
2.	Transport mehanizacije teretnim vozilima i vučnim vozom na mjesto rada i sa mjesta rada. Udaljenost mjesta rada maksimalno 65 km od sjedišta Naručioca-TJ Zenica u Zenici.	Paušal	1,00		
3.	Angažovanje radne mašine za potrebe iskopa, utovara, rušenja betonskih konstrukcija. Cijena po satu rada na objektu. Udaljenost mjesta rada maksimalno 65 km od sjedišta Naručioca-TJ Zenica u Zenici.	h	1,00		
4.	Angažovanje auto platforme za rad na visini do 30 m. Cijena po satu rada na objektu. Udaljenost mjesta rada maksimalno 65 km od sjedišta Naručioca-TJ Zenica u Zenici.	h	1,00		
5.	Angažovanje vozila sa visokotlačnom pumpom za pročepljenje vanjske kanalizacije (woma). Cijena po satu rada na objektu. Udaljenost mjesta rada maksimalno 65 km od sjedišta Naručioca-TJ Zenica u Zenici.	h	1,00		
6.	Otčepljenje unutrašnje kanalizacije upotrebom priručnih sredstava. Cijena po satu rada.	h	1,00		
7.	Otklanjanje kvarova koji nisu posebno specificirani angažavanjem kvalifikovane radne snage bez upotrebe materijala. Cijena po satu rada.	h	1,00		
8.	Podešavanje aluminijskih i PVC vrata i prozora, bez zamjene dijelova. Cijena po satu rada.	h	1,00		
9.	Montaža/demontaža klima uređaja “split sistem” bez Nabavke uređaja. Za rad na visini po potrebi se koristi platforma iz st. 4	kom.	1,00		

Vlasništvo "Elektroprijenos BiH" a.d. Banja Luka - Samo za uvid

R. broj	Opis radova	Jed. Mjere	Količina	Jedinična cijena po stavki bez PDV-a Valuta___	Ukupna cijena po stavki bez PDV-a Valuta___
10.	Demontaža postojeće dotrajale sanitarne opreme u sanitarnom čvoru. - wc školjka/ čučavac - vodokotlić - umivaonik - tuš kada - slavina/tuš baterija - bojler min. 50 l - sitna galanterija	 kom. kom. kom. kom. kom. kom. Paušal.	 1,00 1,00 1,00 1,00 1,00 1,00 1,00		
11.	Rušenje dotrajalih zidnih keramičkih pločica. U cijeni iznošenje šuta van objekta te transport na gradsku deponiju.	m^2	1,00		
12.	Rušenje /razbijanje/ dotrajalih podnih keramičkih pločica i postojećeg estrih poda sve do betonske ploče. U cijeni iznošenje šuta van objekta te transport na gradsku deponiju.	m^2	1,00		
13.	Šlicanje zida /maltera/ i poda /betona/ te demontaža postojeće, stare instalacije dotrajalih vodovodnih i odvodnih cijevi, ručno i mašinski. Zidni, podni šlic širine 15 cm dubine od 5-15 cm. U cijeni iznošenje šuta van objekta te odvoz na gradsku deponiju.	m	1,00		
14.	Nabavka, transport i ugradnja razvoda instalacije vodovoda u zidu od blok opeke. Razvod od PPR plastičnih cijevi ∅ 1/2″. U cijenu ulaze svi potrebni fazonski komadi kao i izolacija-zaštita cijevi sa filc trakom sa ovjesnim priborom i obujmicama. Nakon montaže izvršiti ispitivanje vodovodne instalacije prije puštanja u pogon.	m	1,00		
15.	Nabavka, transport i ugradnja odvodnih plastičnih kanalizacionih cijevi sa fazonskih komadima, dihtunzima i priključkom na postojeću odvodnu cijev - ∅ 110 mm - ∅ 75 mm - ∅ 50 mm	 m m m	 1,00 1,00 1,00		
16.	Nabavka materijala, transport te malterisanje zidova i plafona u produžnom cementnom malteru razmjere 1:3:9. - malterisanje	m^2	1,00		
17.	Nabavka materijala, transport i izrada hidroizolacije od hladnog premaza i plastomjerne trake debljine min. 4 mm. Krajeve zadignuti za 10 cm uz zid.	m^2	1,00		

Vlasništvo "Elektroprenos BiH" a.d. Banja Luka - Samo za uvid

R. broj	Opis radova	Jed. Mjere	Količina	Jedinična cijena po stavki bez PDV-a Valuta___	Ukupna cijena po stavki bez PDV-a Valuta___
18.	Nabavka materijala, transport i izrada estriha debljine cca 5 cm.	m^2	1,00		
19.	Nabavka, transport i montaža instalacionog materijala - ventila ∅ 3/4" sa niklovanom kapom - redukcija Ø 1" / 3/4" - kutni ventili Ø / 3/4"	 kom. kom. kom.	 1,00 1,00 1,00		
20.	Nabavka, transport i zidanje zida od opeke ili siporeks blokova debljine 10 cm u odgovarajućem malteru/lijepilu.	m^2	1,00		
21.	Izrada pregradnjih zidova debljine 10 cm od gipsanih ploča sa podkonstrukcijom i termoizolacijom od staklene vune.	m^2	1,00		
22.	Demontaža /vađenje/ komplet iz zidova postojeće oštećene i dotrajale stolarije /vrata/. U cijeni iznošenje iz objekta i odvoz na gradsku deponiju.	kom.	1,00		
23.	Nabavka materijala, izrada, doprema na lice mjesta i ugradnja stolarije /vrata/ od odgovarajućih aluminijskih profila sa prekinutim termičkim mostom i dva dihtunga za zatvaranje. Dubina okvira i krila min. 65 mm. Sve opremljeno potrebnim odgovarajućim okovom, bravom sa ključevima, te automatom za usporavanje krila vrata. U cijenu uračunati odgovarajući prag. U cijeni i obrada špalete (sa unutrašnje i vanjske strane). - poz.1, jednokrilna vrata - poz.2, dvokrilna vrata	 m^2 m^2	 1,00 1,00		
24.	Demontaža /vađenje/ komplet iz unutarnjih zidova postojeće oštećene i dotrajale stolarije /prozor/. U cijeni iznošenje iz objekta i odvoz na gradsku deponiju.	kom.	1,00		

Vlasništvo "Elektroprijenos BiH" a.d. Banja Luka - Samo za uvid

R. broj	Opis radova	Jed. Mjere	Količina	Jedinična cijena po stavki bez PDV-a Valuta___	Ukupna cijena po stavki bez PDV-a Valuta___
25.	Nabavka materijala, izrada, doprema na lice mjesta i ugradnja stolarije /prozor/ od odgovarajućih aluminijskih profila sa prekinutim termičkim mostom i dva dihtunga za zatvaranje. Dubina okvira i krila min. 65 mm. Sve ostakljeno termoizolacionim niskoemisionim staklom debljine 4+16+4 mm. U cijenu uračunati pvc klupice sa unutarnje i aluminijske okapnice sa vanjske strane. Vanjsku aluminijsku okapnicu ufalcati pod štok. Mjere za stolariju provjeriti, uzeti na licu mjesta. U cijeni i obrada špalete (sa unutrašnje i vanjske strane). - poz.1, jednokrilni prozor - poz.2, dvokrilni/višekrilni prozor	 m^2 m^2	 1,00 1,00		
26.	Nabavka materijala, transport i postavljanje zidnih keramičkih pločica I klase u odgovarajućem lijepilu sa svim potrebnim predradnjama. Na horizontalnim i vertikalnim završecima, kao i na uglovima postaviti pločice sa završnim ugaonim rubom.	m^2	1,00		
27.	Nabavka materijala, transport i postavljanje podnih keramičkih protukliznih pločica I klase u odgovarajućem fleksibilnom lijepilu sa svim potrebnim predradnjama. Pločice u boji i dezenu po izboru nadzornog organa.	m^2	1,00		
28.	Nabavka, transport i ugradnja /wc/ pvc top slivnika sa poniklovanom rešetkom i ugrađenom kragnom od olovnog lima. Slivnik i kragnu premazati vrelim bitumenom i obraditi sloj kragne hidroizolacijom. Slivnik sa odvodom promjera ∅ 75 mm.	kom.	1,00		
29.	Nabavka, transport i ugradnja tuš kanalice od inox-a, dužine min. 50 cm.	kom.	1,00		
30.	Nabavka, transport i montaža pisoara od sanitarnog porculana sa pripadajućim senzorom.	kom.	1,00		
31.	Nabavka, transport i montaža pisoara od sanitarnog porculana sa pripadajućim potisnim ventilom.	kom.	1,00		
32.	Nabavka, transport i montaža senzora za pisoar (zamjena postojećeg).	kom.	1,00		
33.	Nabavka, transport i montaža wc šolje sa sjedećom daskom od pune plastike u boji po izboru nadzornog organa.	kom.	1,00		

Vlasništvo "Elektroprenos BiH" a.d. Banja Luka - Samo za uvid

R. broj	Opis radova	Jed. Mjere	Količina	Jedinična cijena po stavki bez PDV-a Valuta___	Ukupna cijena po stavki bez PDV-a Valuta___
34.	Nabavka, transport i montaža niskomontažnog vodokotlića. Sve pričvršćeno i montirano na zid tiplima i vijcima, instalaciono povezani /vodokotlić/. Cijeli montirani komplet ispitati u pogonu.	kom.	1,00		
35.	Nabavka i montaža: - tuš kade od akrila dimenzija 90x90 cm. - kabina od kljenog stakla debljine 5 mm. - pvc zastor sa nosačima sa prstenovima.	 kom. kom. kom.	 1,00 1,00 1,00		
36.	Nabavka, transport i montaža jednodijelnog umivaonika od sanitarnog porculana sa odvodnom armaturom. Umivaonik širine do 60 cm, sa pripadajućim zidnim držačima, plastičnim tiplovima i mesinganim vijcima. Odvod vode poniklovani sifon DN 32 mm.	kom.	1,00		
37.	Nabavka, transport i ugradnja stojeće niklovane jednoručne baterije /topla i hladna/ komplet sa fleksibilnim vezama.	kom.	1,00		
38.	Nabavka, transport i ugradnja jednoručne tuš beterije niklovane /topla i hladna/.	kom.	1,00		
39.	Nabavka, transport i montaža bojlera min. 50 l sa termoregulatorom, sigurnosno nepovratnim ventilom, spoj sa niklovanim cijevima sa rozetom. Bojler pričvršćen na zid povezan sa vodovodnim i elektroinstalacijama.	kom.	1,00		
40.	Nabavka, transport i montaža prateće sanitarne galanterije: - ogledalo vel. min. 40x60 cm - nosač toaletnog papira - nosač toaletnog papira za brisanje ruku - držač sapuna	 kom. kom. kom. kom.	 1,00 1,00 1,00 1,00		
41.	Nabavka materijala i bojenje zidova i plafona poludisperzivnom bojom uz mjestimično gletovanje.	m^2	1,00		
42.	Demontaža postojećih te nabavka, transport i ugradnja za montažu na plafon svjetiljki. - kugla sa led sijalicom	kom.	1,00		
43.	Nabavka, transport i montaža monofazne priključne šuko utičnice za ugradnju i termoplast kućište, stupanj mehaničke zaštite IP-41; 16A-250V	kom.	1,00		
44.	Instalacioni provodni kabl sa izolacijom i plaštom od PVC mase, tip PP – Y, 3 x 2,5 mm².	m	1,00		

Vlasništvo ElektroprenosElektroprijenos BiH a.d. Banja Luka - Samo za uvid

R. broj	Opis radova	Jed. Mjere	Količina	Jedinična cijena po stavki bez PDV-a Valuta___	Ukupna cijena po stavki bez PDV-a Valuta___
45.	Razni sitni montažni materijal (tiplovi, obujmice, šarafi, matice, podloške, gips i dr).	paušal	1,00		
46.	Nabavka, transport i ugradnja stojeće niklovane baterije sa senzorom i regulatorom temperature. U skopu cijene spajanje na elektro instalacije.	kom.	1,00		
47.	Prosijecanje i razbijanje, raskopavanje kolovozne površine, te ručni iskop tampona i materijala III kategorije. - rezanje asfalta debljine do 15 cm - razbijanje asfalta debljine do 15 cm - ručni iskop šljunčanog materijala /tampona/ u sloju 40 cm - ručni iskop zemlje III kategorije	 m m^2 m^3	 1,00 1,00 1,00		
48.	Mašinski iskop rova ili temeljne jame dubine do 1,5 m i zatrpavanje nakon polaganja instalacija ili izgradnje temelja.	m^3	1,00		
49.	Crpljenje vode muljnom potopnom pumpom za vrijeme sanacije vodovodne/kanalizacione mreže.	h	1,00		
50.	Demontaža podzemnog hidranta ∅ 80 mm sa ugradbenom garniturom i pripadajućim fazonskim komadima	kom.	1,00		
51.	Nabavka, transport i montaža /ugradnja/ ovalnog ventila-zasuna ∅ 80 mm sa ugradbenom garniturom i uličnom kapom.	kom.	1,00		
52.	Nabavka, transport i montaža /ugradnja/ podzemnog hidranta ∅ 80 mm sa ugradbenom garniturom i uličnom kapom.	kom.	1,00		
53.	Nabavka, transport i montaža /ugradnja/ nadzemnog hidranta ∅ 80 mm.	kom.	1,00		
54.	Nabavka, transport i montaža /ugradnja/ "N" komada ∅ 80 mm /lučni komad sa postoljem.	kom.	1,00		
55.	Nabavka, transport i montaža /ugradnja/ fazonskih komada, veza zasun-dovodna cijev: - "X" komad ∅ 80 mm - nipl 2" - klizni holender /spojnica/ 2"	 kom. kom. kom.	 1,00 1,00 1,00		
56.	Nabavka, transport i ugradnja PE HD 100 cijevi nominalnog prečnika: - 63 mm - 90 mm	 m m	 1,00 1,00		
57.	Nabavka, transport i montaža /ugradnja/ sitnog montažnog materijala-vijci, dihtunzi.	paušal	1,00		

Vlasništvo JP "Elektroprijenos BiH" a.d. Banja Luka - Samo za uvid

R. broj	Opis radova	Jed. Mjere	Količina	Jedinična cijena po stavki bez PDV-a Valuta___	Ukupna cijena po stavki bez PDV-a Valuta___
58.	Nabavka, utovar, transport, razastiranje i nabijanje pijeska ispod i iznad cijevi u sloju od po 10 cm	m^3	1,00		
59.	Nabavka, utovar, transport, razastiranje i nabijanje tampona u slojevima od 30 cm.	m^3	1,00		
60.	Nabavka, transport i ugradnja asfalta BNHS 16 u sloju debljine uvaljanog asfalta 6 cm, sa predhodnim prskanjem podloge bitumenskom emulzijom	m^2	1,00		
61.	Utovar i odvoz viška iskopanog materijala na gradsku deponiju.	m^3	1,00		
62.	Nabavka i zamjena fluo cijevi 36 W, 1200 mm.	kom.	1,00		
63.	Nabavka i zamjena termostata.	kom.	1,00		
64.	Demontaža postojeće, te nabavka i ugradnja komplet brave (cilindar) sa ključevima i odgovarajućim okovom. Brave ugraditi u postojeća vrata, u svemu kao i postojeće brave.	kom.	1,00		
65.	Demontaža postojeće, te nabavka i ugradnja komplet brave (prof. cilindar s podizačem) sa ključevima i odgovarajućim okovom za staklena vrata (staklo debljine 8 mm). Brave ugraditi u postojeća vrata, u svemu kao i postojeće brave.	kom.	1,00		
66.	Demontaža oštećenog, te nabavka, transport i montaža termoizolacionog niskoemisionog stakla debljine 4+16+4 mm.	m^2	1,00		
67.	Uklanjanje postojećeg te nabavka, transport i ugradnja itisona.	m^2	1,00		
68.	Uklanjanje postojećeg oštećenog i dotrajalog poda (itisona, vinaza i d.r) te nabavka, transport i ugradnja podne obloge u pločama dimenzija min. 50x50 cm. Debljina podne obloge min. 5,00 mm. Potka od vinila ojačana staklenim vlaknima a pile vlakana 100% poliamid.	m^2	1,00		
69.	Nabavka materijala i izrada nivelirajućeg sloja po estrihu. U cijenu uračunati i fino brušenje nakon sušenja podloge	m^2	1,00		

Vlasništvo "Elektroprijenos Elektroprijenos BiH" a.d. Banja Luka - Samo za uvid

R. broj	Opis radova	Jed. Mjere	Količina	Jedinična cijena po stavki bez PDV-a Valuta___	Ukupna cijena po stavki bez PDV-a Valuta___
70.	Demontaža postojećih ploča te nabavka materijala, transport, armiranje /dvostruka armatura-obje zone/ armaturom ČBM-50, Q335 i betoniranje pokrivnih ploča kablovskih kanala betonom MB-30. Ploče su montažne raznih dimenzija orijentaciono dužine 50 do 100 cm debljine 8 do 12 cm. - U cijenu uračunati i potrebnu odgovarajuću oplatu te odvoz šuta na gradsku deponiju.	m^3	1,00		
71.	Mašinski iskop materijala III kategorije sa utovarom i odvozom na gradsku deponiju.	m^3	1,00		
72.	Ručni iskop materijala III kategorije sa utovarom i odvozom na gradsku deponiju.	m^3	1,00		
73.	Mašinsko uklanjanje grmlja i šiblja sa utovarom i odvozom na gradsku deponiju.	m^2	1,00		
74.	Rušenje /demolicija/ betonskih konstrukcija sa utovarom i transportom na gradsku deponiju.	m^3	1,00		
75.	Nabavka, transport i ugradnja betona marke MB 30 (C25/30) sa odgovarajućom oplatom.	m^3	1,00		
76.	Zatrpavanje materijalom iz iskopa.	m^3	1,00		
77.	Nabavka, transport, savijanje i ugradnja armaturnog čelika - RA 400/500 - MA 500/560	 kg kg	 1,00 1,00		
78.	Odvrtanje postojećih vijaka, demontaža postojećeg dotrajalog te nabavka, transport i ugradnja bojeno pocinčanog, plastifisiranog, trapezno profilisanog lima debljine 0,60 mm. Visina rebra min. 30 mm. Lim se pričvršćuje za letve sa posebnim samonarezujućim vijcima oznake SŠV 4,8x60 mm. Sve podužne spojeve na limovima zadihtovati odgovarajućom silikonskom masom. Boja lima kao postojeća. - Cijena za 1m^2 za količine do 50 m^2 - Cijena za 1m^2 za količine > od 50 m^2	 m^2 m^2	 1,00 1,00		

Vlasništvo JP Elektroprijenos BiH a.d. Banja Luka - Samo za uvid

R. broj	Opis radova	Jed. Mjere	Količina	Jedinična cijena po stavki bez PDV-a Valuta___	Ukupna cijena po stavki bez PDV-a Valuta___
79.	Demontaža postojećeg dotrajalog te nabavka, transport, dizanje na objekat i ugradnja novog opšavnog lima. Opšavni lim izrađen od bojeno pocinčanog, plastificiranog ravnog lima debljine 0,60 mm, razvijene širine od 33 do 100 cm, pričvršćen novim vijcima. Spojeve na opšavnom limu zadihtovati odgovarajućom silikonskom masom /otporna na atmosferske uticaje/. Boja opšavnog lima kao postojeća.	m^2	1,00		
80.	Nabavka, transport i silikoniranje podužnih spojeva na postojećem trapeznom aluminijskom limu odgovarajućom silikonskom masom /otporna na atmosferske uticaje/.	m^2	1,00		
81.	Demontaža opreme za gromobransku zaštitu sa postojećeg lima dvovodnog krova. - Čelična pocinčana traka FeZn 25x4 mm, težina 0.785 kg/m - Potpora za krovni vod, NGO 26, D JUS N.B4.922 P - Ukrsni komad prolazne trake, NGO 52; 58x58 mm, JUS N.B4.4936/II - Ukrsni komad prolazne trake, NGO 52; 58x58 mm, JUS N.B4.4936/III - Potpora za krovni zid, NGO 20; 280x120 mm, JUS N.B4.920P - Obujmica za slivnik, NGO 15 A 120; N.B4.914P - Stezaljka za oluk, NGO 8, P JUS N.B4.908	m^1 kom. kom. kom. kom. kom. kom.	1,00 1,00 1,00 1,00 1,00 1,00 1,00		

Vlasništvo "Elektroprenos-Elektroprijenos BiH" a.d. Banja Luka - Samo za uvid

R. broj	Opis radova	Jed. Mjere	Količina	Jedinična cijena po stavki bez PDV-a Valuta___	Ukupna cijena po stavki bez PDV-a Valuta___
82.	Nabavka, transport i montaža opreme za gromobransku zaštitu na lim dvovodnog krova. - Čelična pocinčana traka FeZn 25x4 mm, težina 0.785 kg/m - Potpora za krovni vod, NGO 26, D JUS N.B4.922 P - Ukrsni komad prolazne trake, NGO 52; 58x58 mm, JUS N.B4.4936/II - Ukrsni komad prolazne trake, NGO 52; 58x58 mm, JUS N.B4.4936/III - Potpora za krovni zid, NGO 20; 280x120 mm, JUS N.B4.920P - Obujmica za slivnik, NGO 15 A 120; N.B4.914P - Stezaljka za oluk, NGO 8, P JUS N.B4.908	 m^1 kom. kom. kom. kom. kom. kom.	 1,00 1,00 1,00 1,00 1,00 1,00 1,00		
83.	Nabavka i ugradnja krovne konstrukcije (grede, letve i daske potrebne za zamjenu dotrajale krovne konstrukcije).	m^3	1,00		
84.	Zamjena dotrajalih dijelova na PVC i Alu stolariji: - zamjena okova (mehanizama) - zamjena dotrajalih dihtunga (kedera) - zamjena ručke	 kom. kom. kom.	 1,00 1,00 1,00		
85.	Nabavka i montaža nadstrešnice izrađene od metalne konstrukcije i polikarbonatnih ploča debljine min. 5 mm u boji, širine 1 m. Cijena po m dužine nadstešnice.	m	1,00		
86.	Sanacija fasade sa pripremom podloge te nanošenjem mineralnog ljepila u dva sloja sa utopljenom fasadnom mrežicom, podlogom /akrilna disperzija/ i završnim premazom granulacije min. 2 mm.	m^2	1,00		
87.	Sanacija oštećenja na betonskim konstrukcijama reparaturnim malterom sa ugradnjom žičanog rabic pletiva.	m^2	1,00		
88.	Transport i montaža fasadne skele za izvođenje radova na visini.	m^2	1,00		
89.	Izrada bravarskih pozicija od vrućevaljanjih čeličnih profila, kutijastih, cijevnih i dr. kao što su kapije, rešetke, poklopci kanala i slično.	kg	1,00		

Vlasništvo "Elektroprijenos BiH" a.d. Banja Luka - Samo za uvid

R. broj	Opis radova	Jed. Mjere	Količina	Jedinična cijena po stavki bez PDV-a Valuta___	Ukupna cijena po stavki bez PDV-a Valuta___
90.	Nabavka, transport i ugradnja led svjetiljki za montažu na strop: - snaga 45 W - napon 230 V - stepen mehaničke zaštite IP40 - boja kućišta bijela - dimenzije 600x600 mm	kom.	1,00		
91.	Demontaža postojećeg reflektora, nabavka, isporuka i montaža **LED reflektora** bez senzora na postojeće konzole sa kojih su demontirani reflektori sljedećih karakteristika: 4.000K, ukupni svjetlosni tok 32.000 lm, IP66, IK06, 30.000 radnih sati, 200W.	kom.	1,00		
92.	Demontaža postojećeg reflektora, nabavka isporuka i montaža **LED reflektora** bez senzora sljedećih karakteristika: 4.000K, ukupni svjetlosni tok 16.000 lm, IP66, IK06, 30.000 radnih sati, 100W.	kom.	1,00		
93.	Demontaža postojećeg reflektora, nabavka isporuka i montaža **LED svetiljke** na kandelaberski stub sa odgovarajućim adapterom za montažu, sljedećih karakteristika: 4.000K, ukupni svjetlosni tok min. 8.000lm, IP66,IK08, 50W, simetrični svjetlosni tok.	kom.	1,00		
94.	Demontaža postojećeg reflektora, nabavka Isporuka i montaža **LED reflektora** bez senzora sljedećih karakteristika: 4.000K, ukupni svjetlosni tok 2.700lm, IP66, 30W, 20.000 radnih sati, simetrični svjetlosni tok 120°.	kom.	1,00		
	UKUPNA CIJENA (bez PDV-a):				
	POPUST (___%):				
	UKUPNA CIJENA s POPUSTOM (bez PDV-a):				
	IZNOS PDV-a (17%):				
	UKUPNA CIJENA SA PDV-om				

*valuta (na praznu crtu u zagradi upisati valutu)

Napomena:

1. Cijene moraju biti jasno izražene u KM (domaći ponuđači) ili EUR (strani ponuđači). Za svaku stavku u ponudi mora se navesti jedinična cijena u suprotnom ponuda će biti odbijena kao nepravilna.

Elektroprijenos BiH a.d. Banja Luka - Samo za uvid

2. Cijena ponude se iskazuje u skladu s gore datom formom i mora da sadrži sve naknade koje ugovorni organ treba platiti ponuđaču. Ugovorni organ ne smije imati nikakve dodatne troškove osim onih koji su navedeni u ovom obrascu.
3. Pojedinačni ugovori će sadržavati konkretne količine i jedinične cijene iz Obrazca za cijenu ponude
4. Jedinična cijena stavke se ne smatra računskom greškom, odnosno ne može se ispravljati. Također se ne može ispravljati popust izražen u procentima, a u slučaju razlike u popustu iskazanom u procentima i u novčanom iznosu, ispravka će se izvršiti u skladu sa iznosom izraženim u procentima.
5. Navedene cijene su nepromjenljive za vrijeme trajanja Okvirnog sporazuma
6. Ukupna cijena ponude služi samo za poređenje ponuda. Okvirni sporazum se zaključuje na procijenjenu vrijednost nabavke za svaki Lot.

Potpis i pečat ponuđača _____

Vlasništvo "Elektroprenos-Elektroprijenos BiH" a.d. Banja Luka - Samo za uvid

PRILOG 3 - OBRAZAC ZA CIJENU PONUDE - LOT 6

NAZIV PONUĐAČA: _____

Broj ponude: _____

Datum: _____

Lot 6: Otklanjanje kvarova i sanacija objekata u OP Sarajevo - TJ Višegrad

R. broj	Opis radova	Jed. Mjere	Količina	Jedinična cijena po stavki bez PDV-a Valuta___	Ukupna cijena po stavki bez PDV-a Valuta___
1.	Defektaža kvara od strane kvalifikovanih radnika uz prisustvo predstavnika Naručioca. Udaljenost mjesta rada maksimalno 80 km od sjedišta Naručioca-TJ Višegrad u Višegradu.	Paušal	1,00		
2.	Transport mehanizacije teretnim vozilima i vučnim vozom na mjesto rada i sa mjesta rada. Udaljenost mjesta rada maksimalno 80 km od sjedišta Naručioca-TJ Višegrad u Višegradu.	Paušal	1,00		
3.	Angažovanje radne mašine za potrebe iskopa, utovara, rušenja betonskih konstrukcija. Udaljenost mjesta rada maksimalno 80 km od sjedišta Naručioca-TJ Višegrad u Višegradu.	h	1,00		
4.	Angažovanje auto platforme za rad na visini do 30 m. Cijena po satu rada na objektu. Udaljenost mjesta rada maksimalno 80 km od sjedišta Naručioca-TJ Višegrad u Višegradu.	h	1,00		
5.	Angažovanje vozila sa visokotlačnom pumpom za pročepljenje vanjske kanalizacije (woma). Udaljenost mjesta rada maksimalno 80 km od sjedišta Naručioca-TJ Višegrad u Višegradu.	h	1,00		
6.	Otčepljenje unutrašnje kanalizacije upotrebom priručnih sredstava. Cijena po satu rada.	h	1,00		
7.	Otklanjanje kvarova koji nisu posebno specificirani angažavanjem kvalifikovane radne snage bez upotrebe materijala. Cijena po satu rada.	h	1,00		
8.	Podešavanje aluminijskih i PVC vrata i prozora, bez zamjene dijelova. Cijena po satu rada.	h	1,00		
9.	Montaža/demontaža klima uređaja “split sistem” bez Nabavke uređaja. Za rad na visini po potrebi se koristi platforma iz st. 4	kom.	1,00		

Vlasništvo "Elektroprijenos BiH" a.d. Banja Luka - Samo za uvid

R. broj	Opis radova	Jed. Mjere	Količina	Jedinična cijena po stavki bez PDV-a Valuta___	Ukupna cijena po stavki bez PDV-a Valuta___
10.	Demontaža postojeće dotrajale sanitarne opreme u sanitarnom čvoru. - wc školjka/ čučavac - vodokotlić - umivaonik - tuš kada - slavina/tuš baterija - bojler min. 50 l - sitna galanterija	 kom. kom. kom. kom. kom. kom. Paušal.	 1,00 1,00 1,00 1,00 1,00 1,00 1,00		
11.	Rušenje dotrajalih zidnih keramičkih pločica. U cijeni iznošenje šuta van objekta te transport na gradsku deponiju.	m^2	1,00		
12.	Rušenje /razbijanje/ dotrajalih podnih keramičkih pločica i postojećeg estrih poda sve do betonske ploče. U cijeni iznošenje šuta van objekta te transport na gradsku deponiju.	m^2	1,00		
13.	Šlicanje zida /maltera/ i poda /betona/ te demontaža postojeće, stare instalacije dotrajalih vodovodnih i odvodnih cijevi, ručno i mašinski. Zidni, podni šlic širine 15 cm dubine od 5-15 cm. U cijeni iznošenje šuta van objekta te odvoz na gradsku deponiju.	m	1,00		
14.	Nabavka, transport i ugradnja razvoda instalacije vodovoda u zidu od blok opeke. Razvod od PPR plastičnih cijevi ∅ 1/2″. U cijenu ulaze svi potrebni fazonski komadi kao i izolacija-zaštita cijevi sa filc trakom sa ovjesnim priborom i obujmicama. Nakon montaže izvršiti ispitivanje vodovodne instalacije prije puštanja u pogon.	m	1,00		
15.	Nabavka, transport i ugradnja odvodnih plastičnih kanalizacionih cijevi sa fazonskih komadima, dihtunzima i priključkom na postojeću odvodnu cijev - ∅ 110 mm - ∅ 75 mm - ∅ 50 mm	 m m m	 1,00 1,00 1,00		
16.	Nabavka materijala, transport te malterisanje zidova i plafona u produžnom cementnom malteru razmjere 1:3:9. - malterisanje	m^2	1,00		
17.	Nabavka materijala, transport i izrada hidroizolacije od hladnog premaza i plastomjerne trake debljine min. 4 mm. Krajeve zadignuti za 10 cm uz zid.	m^2	1,00		

Vlasništvo "Elektroprenos BiH" a.d. Banja Luka - Samo za uvid

R. broj	Opis radova	Jed. Mjere	Količina	Jedinična cijena po stavki bez PDV-a Valuta___	Ukupna cijena po stavki bez PDV-a Valuta___
18.	Nabavka materijala, transport i izrada estriha debljine cca 5 cm.	m^2	1,00		
19.	Nabavka, transport i montaža instalacionog materijala - ventila ∅ 3/4" sa niklovanom kapom - redukcija Ø 1" / 3/4" - kutni ventili Ø / 3/4"	 kom. kom. kom.	 1,00 1,00 1,00		
20.	Nabavka, transport i zidanje zida od opeke ili siporeks blokova debljine 10 cm u odgovarajućem malteru/lijepilu.	m^2	1,00		
21.	Izrada pregradnjih zidova debljine 10 cm od gipsanih ploča sa podkonstrukcijom i termoizolacijom od staklene vune.	m^2	1,00		
22.	Demontaža /vađenje/ komplet iz zidova postojeće oštećene i dotrajale stolarije /vrata/. U cijeni iznošenje iz objekta i odvoz na gradsku deponiju.	kom.	1,00		
23.	Nabavka materijala, izrada, doprema na lice mjesta i ugradnja stolarije /vrata/ od odgovarajućih aluminijskih profila sa prekinutim termičkim mostom i dva dihtunga za zatvaranje. Dubina okvira i krila min. 65 mm. Sve opremljeno potrebnim odgovarajućim okovom, bravom sa ključevima, te automatom za usporavanje krila vrata. U cijenu uračunati odgovarajući prag. U cijeni i obrada špalete (sa unutrašnje i vanjske strane). - poz.1, jednokrilna vrata - poz.2, dvokrilna vrata	 m^2 m^2	 1,00 1,00		
24.	Demontaža /vađenje/ komplet iz unutarnjih zidova postojeće oštećene i dotrajale stolarije /prozor/. U cijeni iznošenje iz objekta i odvoz na gradsku deponiju.	kom.	1,00		

Vlasništvo "Elektroprijenos BiH" a.d. Banja Luka - Samo za uvid

R. broj	Opis radova	Jed. Mjere	Količina	Jedinična cijena po stavki bez PDV-a Valuta___	Ukupna cijena po stavki bez PDV-a Valuta___
25.	Nabavka materijala, izrada, doprema na lice mjesta i ugradnja stolarije /prozor/ od odgovarajućih aluminijskih profila sa prekinutim termičkim mostom i dva dihtunga za zatvaranje. Dubina okvira i krila min. 65 mm. Sve ostakljeno termoizolacionim niskoemisionim staklom debljine 4+16+4 mm. U cijenu uračunati pvc klupice sa unutarnje i aluminijske okapnice sa vanjske strane. Vanjsku aluminijsku okapnicu ufalcati pod štok. Mjere za stolariju provjeriti, uzeti na licu mjesta. U cijeni i obrada špalete (sa unutrašnje i vanjske strane). - poz.1, jednokrilni prozor - poz.2, dvokrilni/višekrilni prozor	 m^2 m^2	1,00 1,00		
26.	Nabavka materijala, transport i postavljanje zidnih keramičkih pločica I klase u odgovarajućem lijepilu sa svim potrebnim predradnjama. Na horizontalnim i vertikalnim završecima, kao i na uglovima postaviti pločice sa završnim ugaonim rubom.	m^2	1,00		
27.	Nabavka materijala, transport i postavljanje podnih keramičkih protukliznih pločica I klase u odgovarajućem fleksibilnom lijepilu sa svim potrebnim predradnjama. Pločice u boji i dezenu po izboru nadzornog organa.	m^2	1,00		
28.	Nabavka, transport i ugradnja /wc/ pvc top slivnika sa poniklovanom rešetkom i ugrađenom kragnom od olovnog lima. Slivnik i kragnu premazati vrelim bitumenom i obraditi sloj kragne hidroizolacijom. Slivnik sa odvodom promjera ∅ 75 mm.	kom.	1,00		
29.	Nabavka, transport i ugradnja tuš kanalice od inox-a, dužine min. 50 cm.	kom.	1,00		
30.	Nabavka, transport i montaža pisoara od sanitarnog porculana sa pripadajućim senzorom.	kom.	1,00		
31.	Nabavka, transport i montaža pisoara od sanitarnog porculana sa pripadajućim potisnim ventilom.	kom.	1,00		
32.	Nabavka, transport i montaža senzora za pisoar (zamjena postojećeg).	kom.	1,00		
33.	Nabavka, transport i montaža wc šolje sa sjedećom daskom od pune plastike u boji po izboru nadzornog organa.	kom.	1,00		

Vlasništvo "Elektroprenos BiH" a.d. Banja Luka - Samo za uvid

R. broj	Opis radova	Jed. Mjere	Količina	Jedinična cijena po stavki bez PDV-a Valuta___	Ukupna cijena po stavki bez PDV-a Valuta___
34.	Nabavka, transport i montaža niskomontažnog vodokotlića. Sve pričvršćeno i montirano na zid tiplima i vijcima, instalaciono povezani /vodokotlić/. Cijeli montirani komplet ispitati u pogonu.	kom.	1,00		
35.	Nabavka i montaža: - tuš kade od akrila dimenzija 90x90 cm. - kabina od kljenog stakla debljine 5 mm. - pvc zastor sa nosačima sa prstenovima.	 kom. kom. kom.	 1,00 1,00 1,00		
36.	Nabavka, transport i montaža jednodijelnog umivaonika od sanitarnog porculana sa odvodnom armaturom. Umivaonik širine do 60 cm, sa pripadajućim zidnim držačima, plastičnim tiplovima i mesinganim vijcima. Odvod vode poniklovani sifon DN 32 mm.	kom.	1,00		
37.	Nabavka, transport i ugradnja stojeće niklovane jednoručne baterije /topla i hladna/ komplet sa fleksibilnim vezama.	kom.	1,00		
38.	Nabavka, transport i ugradnja jednoručne tuš beterije niklovane /topla i hladna/.	kom.	1,00		
39.	Nabavka, transport i montaža bojlera min. 50 l sa termoregulatorom, sigurnosno nepovratnim ventilom, spoj sa niklovanim cijevima sa rozetom. Bojler pričvršćen na zid povezan sa vodovodnim i elektroinstalacijama.	kom.	1,00		
40.	Nabavka, transport i montaža prateće sanitarne galanterije: - ogledalo vel. min. 40x60 cm - nosač toaletnog papira - nosač toaletnog papira za brisanje ruku - držač sapuna	 kom. kom. kom. kom.	 1,00 1,00 1,00 1,00		
41.	Nabavka materijala i bojenje zidova i plafona poludisperzivnom bojom uz mjestimično gletovanje.	m^2	1,00		
42.	Demontaža postojećih te nabavka, transport i ugradnja za montažu na plafon svjetiljki. - kugla sa led sijalicom	kom.	1,00		
43.	Nabavka, transport i montaža monofazne priključne šuko utičnice za ugradnju i termoplast kućište, stupanj mehaničke zaštite IP-41; 16A-250V	kom.	1,00		
44.	Instalacioni provodni kabl sa izolacijom i plaštom od PVC mase, tip PP – Y, 3 x 2,5 mm².	m	1,00		

Vlasništvo ElektroprenosElektroprijenos BiH a.d. Banja Luka - Samo za uvid

R. broj	Opis radova	Jed. Mjere	Količina	Jedinična cijena po stavki bez PDV-a Valuta___	Ukupna cijena po stavki bez PDV-a Valuta___
45.	Razni sitni montažni materijal (tiplovi, obujmice, šarafi, matice, podloške, gips i dr).	paušal	1,00		
46.	Nabavka, transport i ugradnja stojeće niklovane baterije sa senzorom i regulatorom temperature. U skopu cijene spajanje na elektro instalacije.	kom.	1,00		
47.	Prosijecanje i razbijanje, raskopavanje kolovozne površine, te ručni iskop tampona i materijala III kategorije. - rezanje asfalta debljine do 15 cm - razbijanje asfalta debljine do 15 cm - ručni iskop šljunčanog materijala /tampona/ u sloju 40 cm - ručni iskop zemlje III kategorije	 m m^2 m^3	 1,00 1,00 1,00		
48.	Mašinski iskop rova ili temeljne jame dubine do 1,5 m i zatrpavanje nakon polaganja instalacija ili izgradnje temelja.	m^3	1,00		
49.	Crpljenje vode muljnom potopnom pumpom za vrijeme sanacije vodovodne/kanalizacione mreže.	h	1,00		
50.	Demontaža podzemnog hidranta ∅ 80 mm sa ugradbenom garniturom i pripadajućim fazonskim komadima	kom.	1,00		
51.	Nabavka, transport i montaža /ugradnja/ ovalnog ventila-zasuna ∅ 80 mm sa ugradbenom garniturom i uličnom kapom.	kom.	1,00		
52.	Nabavka, transport i montaža /ugradnja/ podzemnog hidranta ∅ 80 mm sa ugradbenom garniturom i uličnom kapom.	kom.	1,00		
53.	Nabavka, transport i montaža /ugradnja/ nadzemnog hidranta ∅ 80 mm.	kom.	1,00		
54.	Nabavka, transport i montaža /ugradnja/ "N" komada ∅ 80 mm /lučni komad sa postoljem.	kom.	1,00		
55.	Nabavka, transport i montaža /ugradnja/ fazonskih komada, veza zasun-dovodna cijev: - "X" komad ∅ 80 mm - nipl 2" - klizni holender /spojnica/ 2"	 kom. kom. kom.	 1,00 1,00 1,00		
56.	Nabavka, transport i ugradnja PE HD 100 cijevi nominalnog prečnika: - 63 mm - 90 mm	 m m	 1,00 1,00		
57.	Nabavka, transport i montaža /ugradnja/ sitnog montažnog materijala-vijci, dihtunzi.	paušal	1,00		

Vlasništvo JP "Elektroprijenos BiH" a.d. Banja Luka - Samo za uvid

R. broj	Opis radova	Jed. Mjere	Količina	Jedinična cijena po stavki bez PDV-a Valuta___	Ukupna cijena po stavki bez PDV-a Valuta___
58.	Nabavka, utovar, transport, razastiranje i nabijanje pijeska ispod i iznad cijevi u sloju od po 10 cm	m^3	1,00		
59.	Nabavka, utovar, transport, razastiranje i nabijanje tampona u slojevima od 30 cm.	m^3	1,00		
60.	Nabavka, transport i ugradnja asfalta BNHS 16 u sloju debljine uvaljanog asfalta 6 cm, sa predhodnim prskanjem podloge bitumenskom emulzijom	m^2	1,00		
61.	Utovar i odvoz viška iskopanog materijala na gradsku deponiju.	m^3	1,00		
62.	Nabavka i zamjena fluo cijevi 36 W, 1200 mm.	kom.	1,00		
63.	Nabavka i zamjena termostata.	kom.	1,00		
64.	Demontaža postojeće, te nabavka i ugradnja komplet brave (cilindar) sa ključevima i odgovarajućim okovom. Brave ugraditi u postojeća vrata, u svemu kao i postojeće brave.	kom.	1,00		
65.	Demontaža postojeće, te nabavka i ugradnja komplet brave (prof. cilindar s podizačem) sa ključevima i odgovarajućim okovom za staklena vrata (staklo debljine 8 mm). Brave ugraditi u postojeća vrata, u svemu kao i postojeće brave.	kom.	1,00		
66.	Demontaža oštećenog, te nabavka, transport i montaža termoizolacionog niskoemisionog stakla debljine 4+16+4 mm.	m^2	1,00		
67.	Uklanjanje postojećeg te nabavka, transport i ugradnja itisona.	m^2	1,00		
68.	Uklanjanje postojećeg oštećenog i dotrajalog poda (itisona, vinaza i d.r) te nabavka, transport i ugradnja podne obloge u pločama dimenzija min. 50x50 cm. Debljina podne obloge min. 5,00 mm. Potka od vinila ojačana staklenim vlaknima a pile vlakana 100% poliamid.	m^2	1,00		
69.	Nabavka materijala i izrada nivelirajućeg sloja po estrihu. U cijenu uračunati i fino brušenje nakon sušenja podloge	m^2	1,00		

Vlasništvo "Elektroprijenos Elektroprijenos BiH" a.d. Banja Luka - Samo za uvid

R. broj	Opis radova	Jed. Mjere	Količina	Jedinična cijena po stavki bez PDV-a Valuta___	Ukupna cijena po stavki bez PDV-a Valuta___
70.	Demontaža postojećih ploča te nabavka materijala, transport, armiranje /dvostruka armatura-obje zone/ armaturom ČBM-50, Q335 i betoniranje pokrivnih ploča kablovskih kanala betonom MB-30. Ploče su montažne raznih dimenzija orijentaciono dužine 50 do 100 cm debljine 8 do 12 cm. - U cijenu uračunati i potrebnu odgovarajuću oplatu te odvoz šuta na gradsku deponiju.	m^3	1,00		
71.	Mašinski iskop materijala III kategorije sa utovarom i odvozom na gradsku deponiju.	m^3	1,00		
72.	Ručni iskop materijala III kategorije sa utovarom i odvozom na gradsku deponiju.	m^3	1,00		
73.	Mašinsko uklanjanje grmlja i šiblja sa utovarom i odvozom na gradsku deponiju.	m^2	1,00		
74.	Rušenje /demolicija/ betonskih konstrukcija sa utovarom i transportom na gradsku deponiju.	m^3	1,00		
75.	Nabavka, transport i ugradnja betona marke MB 30 (C25/30) sa odgovarajućom oplatom.	m^3	1,00		
76.	Zatrpavanje materijalom iz iskopa.	m^3	1,00		
77.	Nabavka, transport, savijanje i ugradnja armaturnog čelika - RA 400/500 - MA 500/560	 kg kg	 1,00 1,00		
78.	Odvrtanje postojećih vijaka, demontaža postojećeg dotrajalog te nabavka, transport i ugradnja bojeno pocinčanog, plastifisiranog, trapezno profilisanog lima debljine 0,60 mm. Visina rebra min. 30 mm. Lim se pričvršćuje za letve sa posebnim samonarezujućim vijcima oznake SŠV 4,8x60 mm. Sve podužne spojeve na limovima zadihtovati odgovarajućom silikonskom masom. Boja lima kao postojeća. - Cijena za 1m^2 za količine do 50 m^2 - Cijena za 1m^2 za količine > od 50 m^2	 m^2 m^2	 1,00 1,00		

Vlasništvo JP Elektroprijenos BiH a.d. Banja Luka - Samo za uvid

R. broj	Opis radova	Jed. Mjere	Količina	Jedinična cijena po stavki bez PDV-a Valuta___	Ukupna cijena po stavki bez PDV-a Valuta___
79.	Demontaža postojećeg dotrajalog te nabavka, transport, dizanje na objekat i ugradnja novog opšavnog lima. Opšavni lim izrađen od bojeno pocinčanog, plastificiranog ravnog lima debljine 0,60 mm, razvijene širine od 33 do 100 cm, pričvršćen novim vijcima. Spojeve na opšavnom limu zadihtovati odgovarajućom silikonskom masom /otporna na atmosferske uticaje/. Boja opšavnog lima kao postojeća.	m^2	1,00		
80.	Nabavka, transport i silikoniranje podužnih spojeva na postojećem trapeznom aluminijskom limu odgovarajućom silikonskom masom /otporna na atmosferske uticaje/.	m^2	1,00		
81.	Demontaža opreme za gromobransku zaštitu sa postojećeg lima dvovodnog krova. - Čelična pocinčana traka FeZn 25x4 mm, težina 0.785 kg/m - Potpora za krovni vod, NGO 26, D JUS N.B4.922 P - Ukrsni komad prolazne trake, NGO 52; 58x58 mm, JUS N.B4.4936/II - Ukrsni komad prolazne trake, NGO 52; 58x58 mm, JUS N.B4.4936/III - Potpora za krovni zid, NGO 20; 280x120 mm, JUS N.B4.920P - Obujmica za slivnik, NGO 15 A 120; N.B4.914P - Stezaljka za oluk, NGO 8, P JUS N.B4.908	m^1 kom. kom. kom. kom. kom. kom.	1,00 1,00 1,00 1,00 1,00 1,00 1,00		

Vlasništvo "Elektroprenos-Elektroprijenos BiH" a.d. Banja Luka - Samo za uvid

R. broj	Opis radova	Jed. Mjere	Količina	Jedinična cijena po stavki bez PDV-a Valuta___	Ukupna cijena po stavki bez PDV-a Valuta___
82.	Nabavka, transport i montaža opreme za gromobransku zaštitu na lim dvovodnog krova. - Čelična pocinčana traka FeZn 25x4 mm, težina 0.785 kg/m - Potpora za krovni vod, NGO 26, D JUS N.B4.922 P - Ukrsni komad prolazne trake, NGO 52; 58x58 mm, JUS N.B4.4936/II - Ukrsni komad prolazne trake, NGO 52; 58x58 mm, JUS N.B4.4936/III - Potpora za krovni zid, NGO 20; 280x120 mm, JUS N.B4.920P - Obujmica za slivnik, NGO 15 A 120; N.B4.914P - Stezaljka za oluk, NGO 8, P JUS N.B4.908	 m^1 kom. kom. kom. kom. kom. kom.	 1,00 1,00 1,00 1,00 1,00 1,00 1,00		
83.	Nabavka i ugradnja krovne konstrukcije (grede, letve i daske potrebne za zamjenu dotrajale krovne konstrukcije).	m^3	1,00		
84.	Zamjena dotrajalih dijelova na PVC i Alu stolariji: - zamjena okova (mehanizama) - zamjena dotrajalih dihtunga (kedera) - zamjena ručke	 kom. kom. kom.	 1,00 1,00 1,00		
85.	Nabavka i montaža nadstrešnice izrađene od metalne konstrukcije i polikarbonatnih ploča debljine min. 5 mm u boji, širine 1 m. Cijena po m dužine nadstešnice.	m	1,00		
86.	Sanacija fasade sa pripremom podloge te nanošenjem mineralnog ljepila u dva sloja sa utopljenom fasadnom mrežicom, podlogom /akrilna disperzija/ i završnim premazom granulacije min. 2 mm.	m^2	1,00		
87.	Sanacija oštećenja na betonskim konstrukcijama reparaturnim malterom sa ugradnjom žičanog rabic pletiva.	m^2	1,00		
88.	Transport i montaža fasadne skele za izvođenje radova na visini.	m^2	1,00		
89.	Izrada bravarskih pozicija od vrućevaljanjih čeličnih profila, kutijastih, cijevnih i dr. kao što su kapije, rešetke, poklopci kanala i slično.	kg	1,00		

Vlasništvo "Elektroprijenos BiH" a.d. Banja Luka - Samo za uvid

R. broj	Opis radova	Jed. Mjere	Količina	Jedinična cijena po stavki bez PDV-a Valuta___	Ukupna cijena po stavki bez PDV-a Valuta___
90.	Nabavka, transport i ugradnja led svjetiljki za montažu na strop: - snaga 45 W - napon 230 V - stepen mehaničke zaštite IP40 - boja kućišta bijela - dimenzije 600x600 mm	kom.	1,00		
91.	Demontaža postojećeg reflektora, nabavka, isporuka i montaža **LED reflektora** bez senzora na postojeće konzole sa kojih su demontirani reflektori sljedećih karakteristika: 4.000K, ukupni svjetlosni tok 32.000 lm, IP66, IK06, 30.000 radnih sati, 200W.	kom.	1,00		
92.	Demontaža postojećeg reflektora, nabavka isporuka i montaža **LED reflektora** bez senzora sljedećih karakteristika: 4.000K, ukupni svjetlosni tok 16.000 lm, IP66, IK06, 30.000 radnih sati, 100W.	kom.	1,00		
93.	Demontaža postojećeg reflektora, nabavka isporuka i montaža **LED svetiljke** na kandelaberski stub sa odgovarajućim adapterom za montažu, sljedećih karakteristika: 4.000K, ukupni svjetlosni tok min. 8.000lm, IP66,IK08, 50W, simetrični svjetlosni tok.	kom.	1,00		
94.	Demontaža postojećeg reflektora, nabavka Isporuka i montaža **LED reflektora** bez senzora sljedećih karakteristika: 4.000K, ukupni svjetlosni tok 2.700lm, IP66, 30W, 20.000 radnih sati, simetrični svjetlosni tok 120°.	kom.	1,00		
	UKUPNA CIJENA (bez PDV-a):				
	POPUST (___%):				
	UKUPNA CIJENA s POPUSTOM (bez PDV-a):				
	IZNOS PDV-a (17%):				
	UKUPNA CIJENA SA PDV-om				

*valuta (na praznu crtu u zagradi upisati valutu)

Napomena:

1. Cijene moraju biti jasno izražene u KM (domaći ponuđači) ili EUR (strani ponuđači). Za svaku stavku u ponudi mora se navesti jedinična cijena u suprotnom ponuda će biti odbijena kao nepravilna.

Elektroprijenos BiH a.d. Banja Luka - Samo za uvid

2. Cijena ponude se iskazuje u skladu s gore datom formom i mora da sadrži sve naknade koje ugovorni organ treba platiti ponuđaču. Ugovorni organ ne smije imati nikakve dodatne troškove osim onih koji su navedeni u ovom obrascu.
3. Pojedinačni ugovori će sadržavati konkretne količine i jedinične cijene iz Obrazca za cijenu ponude
4. Jedinična cijena stavke se ne smatra računskom greškom, odnosno ne može se ispravljati. Također se ne može ispravljati popust izražen u procentima, a u slučaju razlike u popustu iskazanom u procentima i u novčanom iznosu, ispravka će se izvršiti u skladu sa iznosom izraženim u procentima.
5. Navedene cijene su nepromjenljive za vrijeme trajanja Okvirnog sporazuma
6. Ukupna cijena ponude služi samo za poređenje ponuda. Okvirni sporazum se zaključuje na procijenjenu vrijednost nabavke za svaki Lot.

Potpis i pečat ponuđača _____

Vlasništvo "Elektroprenos-Elektroprijenos BiH" a.d. Banja Luka - Samo za uvid

PRILOG 3 - OBRAZAC ZA CIJENU PONUDE - LOT 7

NAZIV PONUĐAČA: _____

Broj ponude: _____

Datum: _____

Lot 7: Otklanjanje kvarova i sanacija objekata u OP Tuzla

R. broj	Opis radova	Jed. Mjere	Količina	Jedinična cijena po stavki bez PDV-a Valuta___	Ukupna cijena po stavki bez PDV-a Valuta___
1.	Defektaža kvarova na: - vodovodnim instalacijama, - hidrantskoj mreži, - kanalizacionim instalacijama. Defektažu izvršiti od strane kvalifikovanih radnika uz prisustvo predstavnika Naručioca te dostaviti ponudu ili predmjer i predračun radova za otklanjanje kvara.	pauš.	1,00		
2.	Otklanjanje kvarova na: - vodovodnim instalacijama, - hidrantskoj mreži, - kanalizacionim instalacijama. Otklanjanje kvarova podrazumijeva sanaciju ili zamjenu oštećenih instalacije. Sve radove će se izvršiti od strane kvalifikovanih radnika uz prisustvo predstavnika Naručioca.	pauš.	1,00		
3.	Angažovanje vozila sa visokotlačnom pumpom za pročepljenje vanjske kanalizacije (woma). Cijena po satu rada na objektu.	h	1,00		
4.	Otčepljenje unutrašnje kanalizacije upotrebom priručnih sredstava. Cijena po satu rada.	h	1,00		
5.	Defektaža kvarova koji nisu posebno specificirani angažavanjem kvalifikovane radne snage bez upotrebe materijala. Defektažu izvršiti od strane kvalifikovanih radnika uz prisustvo predstavnika Naručioca te dostaviti ponudu ili predmjer i predračun radova za otklanjanje kvara.	pauš.	1,00		
6.	Otklanjanje kvarova koji nisu posebno specificirani angažavanjem kvalifikovane radne snage bez upotrebe materijala. Cijena po satu rada.	h	1,00		

Vlasništvo "Elektroprijenos-Elektroprijenos BiH" a.d. Banja Luka - samo za uvid

R. broj	Opis radova	Jed. Mjere	Količina	Jedinična cijena po stavki bez PDV-a Valuta___	Ukupna cijena po stavki bez PDV-a Valuta___
7.	Podešavanje aluminijskih i PVC vrata i prozora, bez zamjene dijelova. Cijena po satu rada.	h	1,00		
8.	Demontaža postojeće dotrajale sanitarne opreme u sanitarnom čvoru; - wc školjka/čučavac - vodokotlić - umivaonik - tuš kada - slavina/tuš baterija - bojler - pisoar - sitna galanterija	 kom. kom. kom. kom. kom. kom. kom. pauš.	 1,00 1,00 1,00 1,00 1,00 1,00 1,00 1,00		
9.	Nabavka, dovoz i ugradnja sanitarija srednje klase: - wc školjka sa daskom - vodokotlić - umivaonik - tuš kada - slavina/tuš baterija - bojler - pisoar - sitna galanterija	 kom. kom. kom. kom. kom. kom. kom. pauš.	 1,00 1,00 1,00 1,00 1,00 1,00 1,00 1,00		
10.	Demontaža postojećih opšavnih limova RŠ do 1,0 m. U cijenu uračunati demontažu, utovar i odvoz otpadnog materijala na deponiju.	m	1,00		
11.	Nabavka, transport i ugradnja novog opšavnog lima. Opšav izraditi od pocinčanog plastificiranog lima debljine 0,60 mm, RŠ do 1,0 m, sa kompletnim pričvrsnim materijalom, brtvljenjem spojeva, završnim obradama i svim potrebnim radovima za funkcionalnu i kvalitetnu montažu. Opšavni lim izraditi prema uzoru na postojeći.	m	1,00		
12.	Demontaža postojećeg limenog pokrivača sa postojećeg krova. U cijenu uračunati demontažu, utovar i odvoz otpadnog materijala na deponiju.	m2	1,00		

Vlasništvo Elektroprijenos-Elektroprijenos BiH a.d. Banja Luka - Samo za uvid

R. broj	Opis radova	Jed. Mjere	Količina	Jedinična cijena po stavki bez PDV-a Valuta___	Ukupna cijena po stavki bez PDV-a Valuta___
13.	Nabavka, transport i ugradnja trapeznog pocinčanog plastificiranog lima tipa TR 35 ili ekvivalentnog, debljine d = 0,60 mm, uključujući sva potrebna preklapanja, pričvrsni materijal sa EPDM podloškama i završne radove. Lim postaviti preko ventilisanog međuprostora formiranog kontraletvama i letvama.	m2	1,00		
14.	Demontaža postojećih horizontalnih i/ili vetikalnih oluka. U cijenu uračunati demontažu, utovar i odvoz otpadnog materijala na deponiju.	m	1,00		
15.	Nabavka, transport i montaža novih horizontalnih i vertikalnih oluka od pocinčanog i plastificiranog lima, debljine min. d=0,50 mm, po uzoru na postojeće. U cijenu uračunati ugradnju nosača oluka, nabavku potrebnog materijala za montažu horizontalnih i vertikalnih oluka kao i sve spojne elemente kako bi se horizontalni oluci spojili sa vertikalnim olučnim cijevima. U cijenu uračunati i spajanje oluka na postojeću gromobransku traku, kao i nove nosače vertikalnih oluka.	m	1,00		
16.	Obijanje postojećih podnih i zidnih keramičkih pločica postavljenih u cementnom malteru. Otpadni materijal odvesti na deponiju.	m2	1,00		
17.	Nabavka, dovoz i oblaganje unutrašnjim podnim i zidnim keramičkim pločicama, glazirane keramičke pločice I klase, ugrađene u sloju ljepila. Boja i vrsta pločica, kao i boja fug mase, po izboru naručioca. U cijenu uračunati sve predradnje za postavljanje pločica kao i postavljanje završnih aluminijskih lajsni na zidnim pločicama.	m2	1,00		
18.	Štemenje zidova i uklanjanje starih vodovodnih i kanalizacionih instalacija sa svim pratećim elementima (ventili, fitinzi, slivnici itd.). Otpadni materijal odvesti na deponiju.	pauš.	1,00		

Vlasništvo "Elektroprijenos-Elektroprijenos BiH" a.d. Banja Luka - Samo za uvid

R. broj	Opis radova	Jed. Mjere	Količina	Jedinična cijena po stavki bez PDV-a Valuta___	Ukupna cijena po stavki bez PDV-a Valuta___
19.	Nabavka, dovoz i ugradnja vodovodnih cijevi sa svim potrebnim fazonskim komadima, spojnim materijalom, dihtunzima, ventilima, elementima za spajanje sa bojlerom itd. u svemu po uzoru na postojeće stanje i raspored. Predvidjeti ugradnju PP-R vodovodnih cijevi odgovarajućeg kvaliteta (npr. Vargon ili ekvivalent), nominalnog prečnika DN 15 (½") i odgovarajućih spojnih elemenata. U cijenu uračunati i ispitivanje vodonepropusnosti ugrađenih instalacija.	m	1,00		
20.	Nabavka, dovoz i ugradnja kanalizacionih cijevi sa svim potrebnim fazonskim komadima, spojnim materijalom, dihtunzima, ventilima, slivnicima itd. u svemu po uzoru na postojeće stanje i raspored. Predvidjeti ugradnju PVC kanalizacionih cijevi prečnika: - ∅ 110 mm - ∅ 75 mm - ∅ 50 mm	 m m m	 1,00 1,00 1,00		
21.	Nabavka, transport i montaža instalacionog materijala - ventila ∅ 3/4" sa niklovanom kapom - redukcija Ø 1" / 3/4" - kutni ventili Ø / 3/4"	 kom. kom. kom.	 1,00 1,00 1,00		
22.	Nabavka materijala, transport i malterisanje zidova i plafona u produžnom cementnom malteru razmjere 1:3:9.	m2	1,00		
23.	Nabavka, transport i zidanje zida od opeke ili siporeks blokova debljine 10 cm u odgovarajućem malteru/lijepilu.	m2	1,00		
24.	Izrada pregradnjih zidova debljine 10 cm od gipsanih ploča sa podkonstrukcijom i termoizolacijom od staklene vune.	m2	1,00		
25.	Nabavka materijala, transport i izrada hidroizolacije od hladnog premaza i plastomjerne trake debljine min. 4 mm. Krajeve zadignuti za 10 cm uz zid.	m2	1,00		
26.	Nabavka materijala, transport i izrada estriha debljine cca 5 cm. U cijenu uračunati uklanjanje dotrajalog estriha i odvoz otpadnog materijala na deponiju.	m2	1,00		

Vlasništvo "Elektroprijenos-Elektroprijenos BiH" a.d. Banja Luka - Samo za uvid

R. broj	Opis radova	Jed. Mjere	Količina	Jedinična cijena po stavki bez PDV-a Valuta___	Ukupna cijena po stavki bez PDV-a Valuta___
27.	Demontaža postojećih oštećenih betonskih poklopnih ploča sa kablovskih kanala. Dimenzije ploča su do 130x50x10 cm. Otpadni materijal odvesti na deponiju.	kom.	1,00		
28.	Nabavka i ugradnja novih betonskih poklopnih ploča na kablovskim kanalima. Dimenzije ploča su do 130x50x10 cm. U cijenu uračunati sav mateerijal (beton, armatura, oplata) i sve pripremne radove neophodne za izradu i ugradnju ploča. Sve dimenzije provjeriti na licu mjesta.	kom.	1,00		
29.	Demontaža postojećih željeznih i drvenih prozora i vrata zajedno sa vanjskim i unutrašnjim prozorskim klupicama. Demontažu vršiti pažljivo uz minimalna oštećenja okolnih zidnih površina i špaletni. Posebnu pažnju obratiti na mjestima u blizini prisustva napona. Otpadni materijal odvesti na deponiju koju odredi investitor.	kom.	1,00		
30.	Nabavka transport i ugradnja prozora i vrata izrađenih od plastificiranih aluminijskih profila A klase, sa termo prekidom (npr. aluminijumski profil Feal termo 50 mm). Prozore i vrata dihtovati trajno elastičnom EPDM gumom, vulkanizovanom na uglovima. Okov i ton plastificiranog aluminijuma, po izboru investitora. Predvidjeti dvoslojno staklo termoizolaciono staklo 4+16+4 mm punjeno argonom. Predvidjeti otvaranje prozora oko horizontalne i vertikalne ose. Vezu prozora sa zidovima i nadprozornika ostvariti pomoću odgovarajućih anker vijaka te ispunom od pur pjene. U cijenu uračunati ugradnju pragova na vratima (po potrebi), obradu špaletni i izradu vanjskih i unutrašnjih prozorskih klupica.	m2	1,00		
31.	Nabavka transport i ugradnja harmo komarnika. U cijenu uračunati sve pripremne i završne radove.	m2	1,00		

Vlasništvo "Elektroprijenos-Elektroprijenos BiH" a.d. Banja Luka - Samo za uvid

R. broj	Opis radova	Jed. Mjere	Količina	Jedinična cijena po stavki bez PDV-a Valuta___	Ukupna cijena po stavki bez PDV-a Valuta___
32.	Nabavka materijala i bojenje površina stropova i zidova disperzivnim bojama na neutraliziranu podlogu u dva premaza. U cijenu uračunati sve pripremne radove i sanacije zidova i plafona na oštećenim mjestima (po potrebi). Također, u cijenu uračunati pomjeranje i zaštitu stvari od prljanja.	m2	1,00		
33.	Nabavka, transport i zamjena podzemnog hidranta ∅ 80 mm sa ugradbenom garniturom i uličnom kapom. U cijenu uračunati sve pripremne i završne radove.	kom.	1,00		
34.	Nabavka, transport i zamjena ovalnog ventila-zasuna ∅ 80 mm sa ugradbenom garniturom i uličnom kapom. U cijenu uračunati sve pripremne i završne radove.	kom.	1,00		
35.	Nabavka, transport i zamjena nadzemnog hidranta ∅ 80 mm. U cijenu uračunati sve pripremne i završne radove.	kom.	1,00		
36.	Nabavka, transport i ugradnja PEHD cijevi NP 16 nominalnog prečnika: - 63 mm - 90 mm - 110 mm U cijenu uračunati iskop kanala, polaganja cijevi, propisno zatrpavanje kanala, uređenje terena i ispitivanje cjevovoda.	 m m m	 1,00 1,00 1,00		
37.	Farbanje metalnih poklopaca kablovskih kanala od rebrastog lima, zajedno sa ugaonicima na ivicama kanala bojom za metal. Prije farbanja izvršiti čišćenje korozije te farbanje vršiti u dva premaza temeljni i završni. Boja po izboru investitora.	pauš.	1,00		
38.	Demontaža postojećeg itisona. U cijenu uračunati uklanjanje postojećih lajsni kao i uklanjanje ostataka ljepila i neravnina nakon demontaže vinaz pločica sa poda, uključujući grubo mehaničko čišćenje podloga i pripremu površina za nanošenje samonivelirajuće mase. U cijenu uračunati sav rad, alat i odvoz otpadnog materijala na deponiju.	m2	1,00		

Vlasništvo Elektroprijenos BiH a.d. Banja Luka - Samo za uvid

R. broj	Opis radova	Jed. Mjere	Količina	Jedinična cijena po stavki bez PDV-a Valuta___	Ukupna cijena po stavki bez PDV-a Valuta___
39.	Nabavka i ugradnja itisona kao završne podne obloge, debljine min. 5,0 mm. U cijenu uračunati sve neophodne pripremne radove za ugradnju itisona (čišćenje podloge, ravnanje podloge izravnavajućom masom, ljepljenje itisona itd.) kao i ugradnju odgovarajućih lajsni. Boja i vrsta itisona prema dogovoru sa naručiocem.	m2	1,00		
40.	Demontaža vinaz pločica. U cijenu uračunati uklanjanje postojećih lajsni kao i uklanjanje ostataka ljepila i neravnina nakon demontaže vinaz pločica sa poda, uključujući grubo mehaničko čišćenje podloga i pripremu površina za nanošenje samonivelirajuće mase. U cijenu uračunati sav rad, alat i odvoz otpadnog materijala na deponiju.	m2	1,00		
41.	Nabavka i ugradnja PVC podne obloge minimalne debljine 2 mm sa zavarenim spojevima. U cijenu uračunati sve pripremne radove, nabavka i ugradnja samonivelirajuće mase za ugradnju PVC podne obloge. Završna podloga mora biti ravna, čvrsta, suha i pripremljena za lijepljenje PVC podne obloge. U cijenu uračunati neophodne lajsne, sav potreban materijal i rad.	m2	1,00		
42.	Nabavka i zamjena krovne konstrukcije (grede, letve, kontra letve i daske potrebne za zamjenu dotrajale krovne konstrukcije). U cijenu uračunati demontažu stare konstrukcije, nabavku i montažu nove konstrukcije po uzoru na postojeću i sav neophodan spojni materijal. Sva drvena građa mora biti prethodno impregnirana sredstvima protiv vlage, truljenja i djelovanja insekata.	m3	1,00		
43.	Demontaža postojeće te nabavka i ugradnja komplet brave (cilindar) sa ključevima i odgovarajućim okovom. Brave ugraditi u postojeća vrata, u svemu kao i postojeće brave.	kom.	1,00		
44.	Nabavka, transport i silikoniranje podužnih spojeva na postojećem limu odgovarajućom silikonskom masom otpornom na atmosferske uticaje.	m	1,00		

Vlasništvo "Elektroprijenos-Elektroprijenos BiH" a.d. Banja Luka - Samo za uvid

R. broj	Opis radova	Jed. Mjere	Količina	Jedinična cijena po stavki bez PDV-a Valuta___	Ukupna cijena po stavki bez PDV-a Valuta___
45.	Sanacija oštećenja na betonskim konstrukcijama reparaturnim malterom sa ugradnjom žičanog rabic pletiva. U cijeu uračunati sve pripremne i završne radove.	m2	1,00		
46.	Sanacija fasade sa pripremom podloge te nanošenjem mineralnog ljepila u dva sloja sa utopljenom fasadnom mrežicom, podlogom i završnim premazom. Boja fasade po izboru naručioca. U cijenu uračunati sve pripremne i završne radove kao i dovoz i montažu fasadne skele (po potrebi).	m2	1,00		
47.	Zamjena dotrajalih dijelova na PVC i Alu stolariji: - zamjena okova (mehanizama) - zamjena dotrajalih dihtunga (kedera) - zamjena ručke	 kom. kom. kom.	 1,00 1,00 1,00		
48.	Demontaža postojećih prozorskog krila ugrađenih u sklopu fasadne stolarije. Dimenzije prozorskih krila su do 120x150 cm. Otpadni materijal odvesti na deponiju.	kom.	1,00		
49.	Nabavka, transport i ugradnja prozora izrađenog od plastificiranih aluminijskih profila A klase, sa višekomornim sistemom profila i termo prekidom. Prozor dihtovati trajno elastičnom EPDM gumom, vulkanizovanom na uglovima. Okov i ton plastificiranog aluminijuma, po uzoru na postojeću fasadnu stolariju. Prozor se ugrađuje u postojeću fasadnu stolariju. Otvaranje prozora predvidjeti oko horizontalne i vertikalne ose. U cijenu uračunati sav neophodan materijal za ugradnju, kao i sve lajsne ukoliko se pokaže potreba za njihovom ugradnjom. Sve dimenzije provjeriti na licu mjesta. Dimenzije prozora su do 120x150 cm.	kom.	1,00		
50.	Nabavka i ugradnja trakastih zavjesa. Prije izrade trakastih zavjesa stvarne dimenzije uzeti na licu mjesta. U cijenu uračunati demontažu postojećih zavjesa/žaluzina (ukoliko postoje) sa odvozom na deponiju.	m2	1,00		

Vlasništvo Elektroprijenos BiH a.d. Banja Luka - Samo za uvid

R. broj	Opis radova	Jed. Mjere	Količina	Jedinična cijena po stavki bez PDV-a Valuta___	Ukupna cijena po stavki bez PDV-a Valuta___
51.	Zamjena stakala na postojećoj fasadnoj aluminijumskoj stolariji. Zamjena stakala podrazumijeva radove na demontaži postojećih stakala, nabavci i ugradnji novih stakala, odvoz otpadnog materijala na deponiju, kao i sve ostale neophodne radove. Predvidjeti ugradnju termoizolacionih flot stakala 4+16+4 mm. Dimenzije stakala prije ugradnje obavezno provjeriti na licu mjesta.	m2	1,00		
52.	Nabavka, dovoz i montaža vanjskih žaluzina na ručni pogon. Žaluzine izraditi od aluminijuma sa vodilicama, kutijom i lamelama. Lamelu su širine min. 75 mm. Upravljanje žaluzinama je na ručni pogon, pomoću kurble. Žaluzine se ugrađuju na spratu komandnog dijela objekta. Prije izrade obavezno provjeriti sve dimenzije na licu mjesta.	m2	1,00		
53.	Nabavka konvektora i transport u sjedište OP Tuzla. Karakteristike: - Model: Samostojeći - Snaga: 2500 W min. - Postavke topline: Višestepeno (750 W / 1250 W / 2500 W) - Termostat: Digitalni (s mogućnošću programiranja) - Sigurnosne opcije: Automatsko isključivanje pri pregrijavanju i zaštita od prevrtanja - Dodatne funkcije: Ventilatori za brže širenje topline Energetska klasa: A+++	kom.	1,00		
54.	Demontaža postojećih fronti (vrata) ormara. U cijenu uračunati odvoz otpadnog materijala na deponiju.	m2	1,00		

Vlasništvo "Elektroprijenos-Elektroprijenos BiH" a.d. Banja Luka - Samo za uvid

R. broj	Opis radova	Jed. Mjere	Količina	Jedinična cijena po stavki bez PDV-a Valuta___	Ukupna cijena po stavki bez PDV-a Valuta___
55.	Nabavka i ugradnja novih fronti (vrata) na postojeće ormare. Materijal fronti je iverica, debljine min. 18 mm sa teksturom drveta kao završnom obradom, kantovana sa sve četiri strane. Na vrata se ugrađuju klasične ručke postavljene horizontalno u boji aluminijuma, kao i klasične šarke sa usporivačima. Voditi računa o preciznom bušenju rupa za šarke prema postojećem rasporedu. Prije izrade fronti sve mjere provjeriti na licu mjesta. U cijenu uračunati sve neophodne radove.	m2	1,00		
56.	Izrada i montaža bočnih stranica oramara i cokla. Materijal bočnih stranica i cokla oramara je iverica, debljine do 18 mm sa teksturom drveta kao završnom obradom, kantovana sa sve četiri strane. Bočne strane se ugrađuju preko postojećih strana na ormarima. Prije izrade bočnih stranica i cokla sve mjere provjeriti na licu mjesta. U cijenu uračunati sve neophodne radove.	m2	1,00		
57.	Nabavka, transport i montaža kliznog arhivskog ormara. Ormar se sastoji od gornjeg panela, bočne stranice, poda, centralne pregradne stranice i pomičnih polica, Police su napravljene od iverice, debljine 25 mm, presvučene melaminskom folijom i obrađene ABS trakom debljine 2 mm u istoj boji kao ostale površine. Leđni panel i klizna vrata su napravljena od iverice debljine 18 mm i obrađena ABS trakom debljine 2 mm, pomične police u svakom dijelu, klizna vrata sa profilisanim ručkama po vertikali vrata. Ormar je opremljen sa kvalitetnim kliznim okovom. Konstrukcija je postavljena na nivelirajuće stopice, Boja vrata: po izboru Investitora.	m2	1,00		
58.	Demontaža postojećeg spuštenog stropa, uključujući skidanje potkonstrukcije, ploča i pratećih elemenata, spuštanje materijala, utovar, odvoz i zbrinjavanje otpada na ovlaštenu deponiju.	m2	1,00		

Vlasništvo "Elektroprijenos-Elektropriienos BiH" a.d. Banja Luka - Samo za uvid

R. broj	Opis radova	Jed. Mjere	Količina	Jedinična cijena po stavki bez PDV-a Valuta___	Ukupna cijena po stavki bez PDV-a Valuta___
59.	Nabavka, dovoz i ugradnja novog spuštenog stropa s kompletnom pocinčanom potkonstrukcijom, stropnim pločama, spojnim i ovjesnim priborom, obradom spojeva te svim potrebnim radovima do potpune funkcionalnosti.	m2	1,00		
60.	Mašinsko i ručno uklanjanje grmlja i šiblja sa utovarom i odvozom na gradsku deponiju.	m2	1,00		
61.	Uklanjanje betonskih temelja sa utovarom i transportom na gradsku deponiju.	m3	1,00		
62.	Nabavka, transport i ugradnja betona marke MB 30 (C25/30) sa odgovarajućom oplatom. U cijenu uračunati i potrebnu armaturu.	m3	1,00		
	UKUPNA CIJENA (bez PDV-a):				
	POPUST (___%):				
	UKUPNA CIJENA s POPUSTOM (bez PDV-a):				
	IZNOS PDV-a (17%):				
	UKUPNA CIJENA SA PDV-om				

*valuta (na praznu crtu u zagradi upisati valutu)

Napomena:

1. Cijene moraju biti jasno izražene u KM (domaći ponuđači) ili EUR (strani ponuđači). Za svaku stavku u ponudi mora se navesti jedinična cijena u suprotnom ponuda će biti odbijena kao nepravilna.
2. Cijena ponude se iskazuje u skladu s gore datom formom i mora da sadrži sve naknade koje ugovorni organ treba platiti ponuđaču. Ugovorni organ ne smije imati nikakve dodatne troškove osim onih koji su navedeni u ovom obrascu.
3. Pojedinačni ugovori će sadržavati konkretne količine i jedinične cijene iz Obrazca za cijenu ponude
4. Jedinična cijena stavke se ne smatra računskom greškom, odnosno ne može se ispravljati. Takođe se ne može ispravljati popust izražen u procentima, a u slučaju razlike u popustu iskazanom u procentima i u novčanom iznosu, ispravka će se izvršiti u skladu sa iznosom izraženim u procentima.
5. Navedene cijene su nepromjenljive za vrijeme trajanja Okvirnog sporazuma
6. Ukupna cijena ponude služi samo za poređenje ponuda. Okvirni sporazum se zaključuje na procijenjenu vrijednost nabavke za svaki Lot.

Vlasništvo "Elektroprijenos-Elektroprijenos BiH" a.d. Banja Luka - Samo za uvid

Potpis i pečat ponuđača _____

PRILOG 4 - OBRAZAC ZA POVJERLJIVE INFORMACIJE

Informacija koja je povjerljiva	Brojevi stranica s tim informacijama u ponudi	Razlozi za povjerljivost tih informacija	Vremenski period u kojem će te informacije biti povjerljive

Potpis i pečat ponuđača _____

Napomena:
Povjerljivim informacijama se ne mogu smatrati informacije propisane članom 11. ZJN.

Vlasništvo "Elektroprenos-Elektroprijenos BiH" a.d. Banja Luka - Samo za uvid

PRILOG 5 - IZJAVA O ISPUNJAVANJU USLOVA IZ ČLANA 45.

stav (1) tačaka od a) do d) Zakona o javnim nabavkama („Službeni glasnik BiH“ br. 39/14, 59/22 i 50/24)

Ja, nižepotpisani _____ *(Ime i prezime)*, sa ličnom kartom broj: _____ izdatom od _____, u svojstvu predstavnika privrednog društva ili obrta ili srodne djelatnosti _____ *(Navesti položaj, naziv privrednog društva ili obrta ili srodne djelatnosti)*, ID broj: _____, čije sjedište se nalazi u _____ *(Grad/opština)*, na adresi _____ *(Ulica i broj)*, kao ponuđač u otvorenom postupku javne nabavke: **JN-OP-202/2026 – Otklanjanje kvarova i sanacija objekata,** a kojeg provodi ugovorni organ „Elektroprenos – Elektroprijenos BiH“ a.d. Banja Luka, za koje je objavljeno obavještenje o javnoj nabavci broj: _____ u „Službenom glasniku BiH“ broj: _____, a u skladu sa članom 45. stavovima (1) i (4) pod punom materijalnom i kaznenom odgovornošću

IZJAVLJUJEM

Ponuđač _____ u navedenom postupku javne nabavke, kojeg predstavljam, nije:

a) Pravosnažnom sudskom presudom u kaznenom postupku osuđen za kaznena djela organiziranog kriminala, korupcije, prevare ili pranja novca u skladu s važećim propisima u BiH ili zemlji u kojoj je registriran;

b) Pod stečajem ili je predmetom stečajnog postupka ili je pak predmetom postupka likvidacije;

c) Propustio ispuniti obaveze u vezi s plaćanjem penzionog i invalidskog osiguranja i zdravstvenog osiguranja u skladu s važećim propisima u BiH ili zemlji u kojoj je registriran;

d) Propustio ispuniti obaveze u vezi s plaćanjem direktnih i indirektnih poreza u skladu s važećim propisima u BiH ili zemlji u kojoj je registriran.

U navedenom smislu sam upoznat sa obavezom ponuđača da u slučaju dodjele ugovora dostavi dokumente iz člana 45. stav (2) tačke od a) do d) na zahtjev ugovornog organa i u roku kojeg odredi ugovorni organ shodno članu 72. stav (3) tačka a).

Nadalje izjavljujem da sam svjestan da krivotvorenje službene isprave, odnosno upotreba neistinite službene ili poslovne isprave, knjige ili spisa u službi ili poslovanju kao da su istiniti predstavlja kazneno djelo predviđeno Kaznenim zakonima u BiH, te da davanje netačnih podataka u dokumentima kojima se dokazuje lična sposobnost iz člana 45. Zakona o javnim nabavkama predstavlja prekršaj za koji su predviđene novčane kazne od 1.000,00 KM do 10.000,00 KM za ponuđača (pravno lice) i od 200,00 KM do 2.000,00 KM za odgovorno lice ponuđača.

Također izjavljujem da sam svjestan da ugovorni organ koji provodi navedeni postupak javne nabavke shodno članu 45. stav (6) Zakona o javnim nabavkama u slučaju sumnje u tačnost podataka datih putem ove izjave zadržava pravo provjere tačnosti iznesenih informacija kod nadležnih organa.

Mjesto i datum davanja izjave: Izjavu dao:

_____ _____

Potpis i pečat nadležnog organa: _____

Vlasništvo "Elektroprenos Elektroprijenos BiH" a.d. Banja Luka - Samo za upotrebu

PRILOG 6 - IZJAVA U SKLADU S ČLANOM 52.

stav (10) Zakona o javnim nabavkama („Službeni glasnik BiH“ br. 39/14, 59/22 i 50/24)

Ja, nižepotpisani _____ *(Ime i prezime)*, sa ličnom kartom broj: _____ izdatom od _____, u svojstvu predstavnika privrednog društva ili obrta ili srodne djelatnosti _____ *(Navesti položaj, naziv privrednog društva ili obrta ili srodne djelatnosti)*, ID broj: _____, čije sjedište se nalazi u _____ *(Grad/opština)*, na adresi _____ *(Ulica i broj)*, kao ponuđač u otvorenom postupku javne nabavke: **JN-OP-202/2026 – Otklanjanje kvarova i sanacija objekata,** a kojeg provodi ugovorni organ „Elektroprenos – Elektroprijenos BiH“ a.d. Banja Luka, za koje je objavljeno obavještenje o javnoj nabavci broj: _____ u „Službenom glasniku BiH“ broj: _____, a u skladu sa članom 52. stav (10) Zakona o javnim nabavkama pod punom materijalnom i kaznenom odgovornošću

IZJAVLJUJEM

1) Nisam ponudio mito ni jednom licu uključenom u proces javne nabavke, u bilo kojoj fazi procesa javne nabavke.
2) Nisam dao, niti obećao dar, ili neku drugu povlasticu službenom ili odgovornom licu u ugovornom organu, uključujući i strano službeno lice ili međunarodnog službenika, u cilju obavljanja u okviru službene ovlasti, radnje koje ne bi trebalo da izvrši, ili se suzdržava od vršenja djela koje treba izvršiti on, ili neko ko posreduje pri takvom podmićivanju službenog ili odgovorna lica.
3) Nisam dao ili obećao dar ili neku drugu povlasticu službenom ili odgovornom licu u ugovornom organu uključujući i strano službeno lice ili međunarodnog službenika, u cilju da obavi u okviru svoje službene ovlasti, radnje koje bi trebalo da obavlja, ili se suzdržava od obavljanja radnji, koje ne treba izvršiti.
4) Nisam bio uključen u bilo kakve aktivnosti koje za cilj imaju korupciju u javnim nabavkama.
5) Nisam sudjelovao u bilo kakvoj radnji koja je za cilj imala korupciju u toku predmeta postupka javne nabavke.

Davanjem ovu izjave, svjestan sam kaznene odgovornosti predviđene za kaznena djela primanja i davanja mita i kaznena djela protiv službene i druge odgovormosti i dužnosti utvrđene u Kaznenim zakonima Bosne i Hercegovine.

Mjesto i datum davanja izjave: Izjavu dao:

_____ _____

Potpis i pečat nadležnog organa: _____

Vlasništvo "Elektroprenos-Elektroprijenos BiH" a.d. Banja Luka - Samo za upit

PRILOG 7 – TEHNIČKE SPECIFIKACIJE – LOT 1

LOT 1 – Otklanjanje kvarova i sanacija objekata u sjedištu Kompanije

1.1. Opšti tehnički uslovi za izvođenje radova

Predmet nabavke su otklanjanje kvarova i sanacije poslovnih objekata i transformatorskih stanica u vlasništvu „ELEKTROPRENOS – ELEKTROPRIJENOS BIH“ a.d. Banja Luka.
Izvođenje radova je podijeljeno u sedam Lot-ova po Operativnim područjima i Terenskim jedinicama.

Izvođenje svih radova mora biti stručno i precizno, prema planovima, opisima i detaljima iz projekta, prema tehničkim propisima, primjenom BAS ili ekvivalentnih standarda i prema potrebnim uputstvima projektanata. Naručilac će po potrebi obezbjediti postojeću projektnu dokumentaciju.

Radove mogu izvoditi samo stručna lica sa potrebnom stručnom spremom i po potrebi sertifikatima/atestima za pružanje specijalističkih usluga, kao i preduzeća registrovana za te vrstu radova i po potrebi odgovarajućim licencama.

Svi materijali, polufabrikati i gotovi proizvodi moraju odgovarati propisima BAS-a ili ekvivalentnog standarda. Svi materijali za koje BAS ili ekvivalentan standard daje garanciju, moraju biti atestirani ili ispitani, da bi se dokazao potreban kvalitet. Ukoliko je Izvođač ugradio opremu/materijal koji nema odgovarajući atest, ili se ispitivanjem dokaže kvalitet niži od potrebnog, Izvođač je dužan da ga ukloni i zamijeni odgovarajućim na svoju štetu.

Naručilac može u svakom trenutku da zatraži uzorke materijala i načina izrade koji se predlažu, a Izvršioc će iste dostaviti bez odlaganja. Kada Naručilac da saglasnost na uzorke, svi materijali i izrada koji ne odgovaraju kvalitetu i karakteru tih uzoraka biće odbijeni. Na zahtjev Naručioca prije naručivanja materijala, Izvođač će predati na saglasnost imena predloženih proizvođača ili isporučilaca. Na zahtjev Naručioca, Izvođač će obezbijediti Izjavu o usklađenosti proizvođača ili sertifikate izdate od strane akreditovane laboratorije. Ako Naručilac procijeni da je to potrebno, može poslati inspekciju u prostorije proizvođača ili isporučioca, radi ispitivanja materijala prije upućivanja na objekat koji je predmet popravke ili sanacije. Smatra se da su troškovi takve inspekcije obuhvaćeni Ugovorom.

Svu odgovornost za kvalitet materijala, u skladištima, na objektu, u toku izvođenja radova, pa sve do predaje objekta na korištenje Naručiocu, snosi Izvođač.

U toku izvođenja radova Izvođač je dužan da sprovodi higijensko-tehničke mjere zaštite u skladu sa važećim propisima. Ove mjere moraju biti obuhvaćene cijenom radova. Nakon izvedenih radova Izvođač je dužan da ukloni sve otpadne materijale i višak materijala. Uklanjanje i odvoženje otpadnog materijala mora biti obuhvaćeno ponudom i ugovorom.

Obračun izvedenih radova obavlja se prema ugovoru uz odobrenje nadzornog organa. Ukoliko Izvođač odstupi od ugovornih radova bez saglasnosti Naručioca, sam snosi sve posljedice koje iz toga proizilaze.

Izvođač će biti odgovoran za snabdijevanje električnom energijom, vodom i drugim instalacijama, u obimu i kapacitetu neophodnom za propisno izvođenje radova u skladu sa uputama Naručioca.

Vlasništvo Elektroprenos Berti prijenos BiH a.d. Banja Luka – Služi za uvid

Predmet nabavke su radovi na otklanjanju kvarova i sanacije u sjedištu Kompanije, ul. Marije Bursać 7a, Banja Luka.

Potpis i pečat ponuđača _____

Vlasništvo "Elektroprenos-Elektroprijenos BiH" a.d. Banja Luka - Samo za uvid

PRILOG 7 – TEHNIČKE SPECIFIKACIJE – LOT 2

LOT 2: Otklanjanje kvarova i sanacija objekata u OP Banja Luka

1.1. Opšti tehnički uslovi za izvođenje radova

Predmet nabavke su otklanjanje kvarova i sanacije poslovnih objekata i transformatorskih stanica u vlasništvu „ELEKTROPRENOS – ELEKTROPRIJENOS BIH“ a.d. Banja Luka.
Izvođenje radova je podijeljeno u sedam Lot-ova po Operativnim područjima i Terenskim jedinicama.

Izvođenje svih radova mora biti stručno i precizno, prema planovima, opisima i detaljima iz projekta, prema tehničkim propisima, primjenom BAS ili ekvivalentnih standarda i prema potrebnim uputstvima projektanata. Naručilac će po potrebi obezbjediti postojeću projektnu dokumentaciju.

Radove mogu izvoditi samo stručna lica sa potrebnom stručnom spremom i po potrebi sertifikatima/atestima za pružanje specijalističkih usluga, kao i preduzeća registrovana za te vrstu radova i po potrebi odgovarajućim licencama.

Svi materijali, polufabrikati i gotovi proizvodi moraju odgovarati propisima BAS-a ili ekvivalentnog standarda. Svi materijali za koje BAS ili ekvivalentan standard daje garanciju, moraju biti atestirani ili ispitani, da bi se dokazao potreban kvalitet. Ukoliko je Izvođač ugradio opremu/materijal koji nema odgovarajući atest, ili se ispitivanjem dokaže kvalitet niži od potrebnog, Izvođač je dužan da ga ukloni i zamijeni odgovarajućim na svoju štetu.

Naručilac može u svakom trenutku da zatraži uzorke materijala i načina izrade koji se predlažu, a Izvršioc će iste dostaviti bez odlaganja. Kada Naručilac da saglasnost na uzorke, svi materijali i izrada koji ne odgovaraju kvalitetu i karakteru tih uzoraka biće odbijeni. Na zahtjev Naručioca prije naručivanja materijala, Izvođač će predati na saglasnost imena predloženih proizvođača ili isporučilaca. Na zahtjev Naručioca, Izvođač će obezbijediti Izjavu o usklađenosti proizvođača ili sertifikate izdate od strane akreditovane laboratorije. Ako Naručilac procijeni da je to potrebno, može poslati inspekciju u prostorije proizvođača ili isporučioca, radi ispitivanja materijala prije upućivanja na objekat koji je predmet popravke ili sanacije. Smatra se da su troškovi takve inspekcije obuhvaćeni Ugovorom.

Svu odgovornost za kvalitet materijala, u skladištima, na objektu, u toku izvođenja radova, pa sve do predaje objekta na korištenje Naručiocu, snosi Izvođač.

U toku izvođenja radova Izvođač je dužan da sprovodi higijensko-tehničke mjere zaštite u skladu sa važećim propisima. Ove mjere moraju biti obuhvaćene cijenom radova. Nakon izvedenih radova Izvođač je dužan da ukloni sve otpadne materijale i višak materijala. Uklanjanje i odvoženje otpadnog materijala mora biti obuhvaćeno ponudom i ugovorom.

Obračun izvedenih radova obavlja se prema ugovoru uz odobrenje nadzornog organa. Ukoliko Izvođač odstupi od ugovornih radova bez saglasnosti Naručioca, sam snosi sve posljedice koje iz toga proizilaze.

Izvođač će biti odgovoran za snabdijevanje električnom energijom, vodom i drugim instalacijama, u obimu i kapacitetu neophodnom za propisno izvođenje radova u skladu sa uputama Naručioca.

Vlasništvo Elektroprenos Elektroprijenos BiH a.d. Banja Luka – Služi za uvid

Predmet nabavke su radovi na otklanjanju kvarova i sanacije objekata transformatorskih stanica u Operativnom području Banja Luka. Lokacije na kojima će se po potrebi izvoditi radovi su:

- Terenska jedinica Banja Luka: Banja Luka, Čelinac, Kozarska Dubica, Gradiška, Srbac, Laktaši, Kotor Varoš, Nova Topola, Ukrina, Prijedor, Prnjavor, Novi Grad, Mrkonjić Grad, Šipovo, Jajce;
- Terenska jedinica Bihać: Bihać, Bosanska Krupa, Bosanski Petrovac, Bosansko Grahovo, Cazin, Drvar, Ključ, Kulen Vakuf, Sanski Most, Velika Kladuša, Vrnograč.

Potpis i pečat ponuđača _____

Vlasništvo "Elektroprenos-Elektroprijenos BiH" a.d. Banja Luka - Samo za uvid

PRILOG 7 – TEHNIČKE SPECIFIKACIJE – LOT 3

LOT 3: Otklanjanje kvarova i sanacija objekata u OP Mostar

1.1. Opšti tehnički uslovi za izvođenje radova

Predmet nabavke su otklanjanje kvarova i sanacije poslovnih objekata i transformatorskih stanica u vlasništvu „ELEKTROPRENOS – ELEKTROPRIJENOS BIH“ a.d. Banja Luka.
Izvođenje radova je podijeljeno u sedam Lot-ova po Operativnim područjima i Terenskim jedinicama.

Izvođenje svih radova mora biti stručno i precizno, prema planovima, opisima i detaljima iz projekta, prema tehničkim propisima, primjenom BAS ili ekvivalentnih standarda i prema potrebnim uputstvima projektanata. Naručilac će po potrebi obezbjediti postojeću projektnu dokumentaciju.

Radove mogu izvoditi samo stručna lica sa potrebnom stručnom spremom i po potrebi sertifikatima/atestima za pružanje specijalističkih usluga, kao i preduzeća registrovana za te vrstu radova i po potrebi odgovarajućim licencama.

Svi materijali, polufabrikati i gotovi proizvodi moraju odgovarati propisima BAS-a ili ekvivalentnog standarda. Svi materijali za koje BAS ili ekvivalentan standard daje garanciju, moraju biti atestirani ili ispitani, da bi se dokazao potreban kvalitet. Ukoliko je Izvođač ugradio opremu/materijal koji nema odgovarajući atest, ili se ispitivanjem dokaže kvalitet niži od potrebnog, Izvođač je dužan da ga ukloni i zamijeni odgovarajućim na svoju štetu.

Naručilac može u svakom trenutku da zatraži uzorke materijala i načina izrade koji se predlažu, a Izvršioc će iste dostaviti bez odlaganja. Kada Naručilac da saglasnost na uzorke, svi materijali i izrada koji ne odgovaraju kvalitetu i karakteru tih uzoraka biće odbijeni. Na zahtjev Naručioca prije naručivanja materijala, Izvođač će predati na saglasnost imena predloženih proizvođača ili isporučilaca. Na zahtjev Naručioca, Izvođač će obezbijediti Izjavu o usklađenosti proizvođača ili sertifikate izdate od strane akreditovane laboratorije. Ako Naručilac procijeni da je to potrebno, može poslati inspekciju u prostorije proizvođača ili isporučioca, radi ispitivanja materijala prije upućivanja na objekat koji je predmet popravke ili sanacije. Smatra se da su troškovi takve inspekcije obuhvaćeni Ugovorom.

Svu odgovornost za kvalitet materijala, u skladištima, na objektu, u toku izvođenja radova, pa sve do predaje objekta na korištenje Naručiocu, snosi Izvođač.

U toku izvođenja radova Izvođač je dužan da sprovodi higijensko-tehničke mjere zaštite u skladu sa važećim propisima. Ove mjere moraju biti obuhvaćene cijenom radova. Nakon izvedenih radova Izvođač je dužan da ukloni sve otpadne materijale i višak materijala. Uklanjanje i odvoženje otpadnog materijala mora biti obuhvaćeno ponudom i ugovorom.

Obračun izvedenih radova obavlja se prema ugovoru uz odobrenje nadzornog organa. Ukoliko Izvođač odstupi od ugovornih radova bez saglasnosti Naručioca, sam snosi sve posljedice koje iz toga proizilaze.

Izvođač će biti odgovoran za snabdijevanje električnom energijom, vodom i drugim instalacijama, u obimu i kapacitetu neophodnom za propisno izvođenje radova u skladu sa uputama Naručioca.

Vlasništvo Elektroprenos Berti prijenos BiH a.d. Banja Luka – Samo za uvid

Predmet nabavke su radovi na otklanjanju kvarova i sanacije objekata transformatorskih stanica u Operativnom području Mostar.

PRILOG 1, POZICIJA 1 - TLOCRT TEMELJA

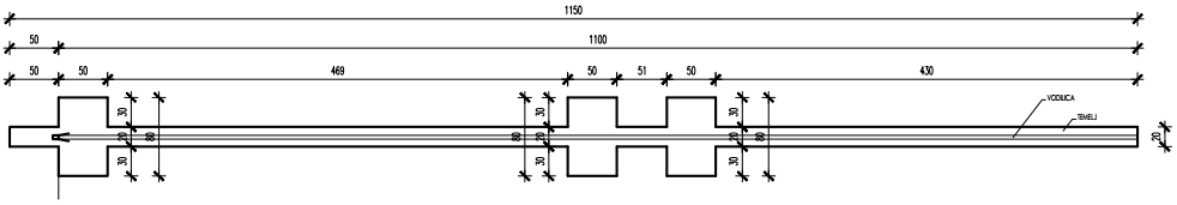

TLOCRT KAPIJE



ARMATURA TEMELJA

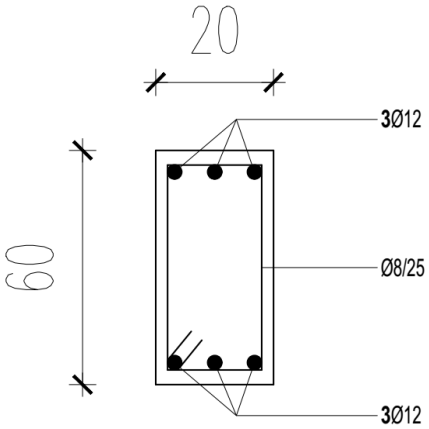

Vlasništvo "Elektrop

PRILOG 1, POZICIJA 2 - NACRT KAPIJE

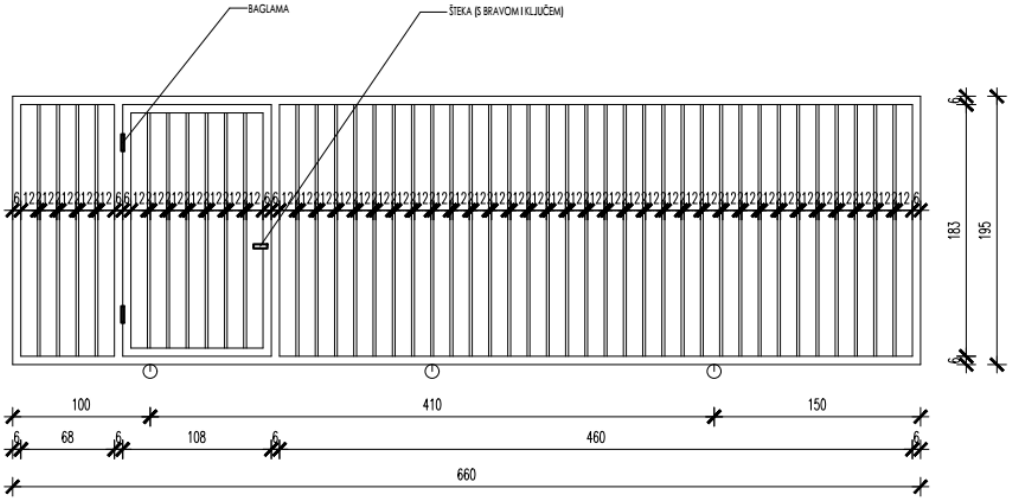

PRILOG 2
POZICIJA1

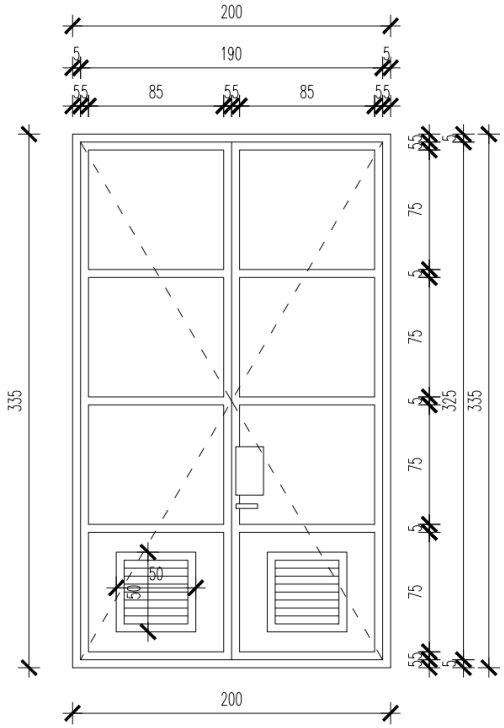

Vlasništvo "Elektropr

Potpis i pečat ponuđača _____

PRILOG 7 – TEHNIČKE SPECIFIKACIJE – LOT 4

LOT 4: Otklanjanje kvarova i sanacija objekata u sjedištu OP Sarajevo i objekata TJ Sarajevo

1.1. Opšti tehnički uslovi za izvođenje radova

Predmet nabavke su otklanjanje kvarova i sanacije poslovnih objekata i transformatorskih stanica u vlasništvu „ELEKTROPRENOS – ELEKTROPRIJENOS BIH“ a.d. Banja Luka.
Izvođenje radova je podijeljeno u sedam Lot-ova po Operativnim područjima i Terenskim jedinicama.

Izvođenje svih radova mora biti stručno i precizno, prema planovima, opisima i detaljima iz projekta, prema tehničkim propisima, primjenom BAS ili ekvivalentnih standarda i prema potrebnim uputstvima projektanata. Naručilac će po potrebi obezbjediti postojeću projektnu dokumentaciju.

Radove mogu izvoditi samo stručna lica sa potrebnom stručnom spremom i po potrebi sertifikatima/atestima za pružanje specijalističkih usluga, kao i preduzeća registrovana za te vrstu radova i po potrebi odgovarajućim licencama.

Svi materijali, polufabrikati i gotovi proizvodi moraju odgovarati propisima BAS-a ili ekvivalentnog standarda. Svi materijali za koje BAS ili ekvivalentan standard daje garanciju, moraju biti atestirani ili ispitani, da bi se dokazao potreban kvalitet. Ukoliko je Izvođač ugradio opremu/materijal koji nema odgovarajući atest, ili se ispitivanjem dokaže kvalitet niži od potrebnog, Izvođač je dužan da ga ukloni i zamijeni odgovarajućim na svoju štetu.

Naručilac može u svakom trenutku da zatraži uzorke materijala i načina izrade koji se predlažu, a Izvršioc će iste dostaviti bez odlaganja. Kada Naručilac da saglasnost na uzorke, svi materijali i izrada koji ne odgovaraju kvalitetu i karakteru tih uzoraka biće odbijeni. Na zahtjev Naručioca prije naručivanja materijala, Izvođač će predati na saglasnost imena predloženih proizvođača ili isporučilaca. Na zahtjev Naručioca, Izvođač će obezbijediti Izjavu o usklađenosti proizvođača ili sertifikate izdate od strane akreditovane laboratorije. Ako Naručilac procijeni da je to potrebno, može poslati inspekciju u prostorije proizvođača ili isporučioca, radi ispitivanja materijala prije upućivanja na objekat koji je predmet popravke ili sanacije. Smatra se da su troškovi takve inspekcije obuhvaćeni Ugovorom.

Svu odgovornost za kvalitet materijala, u skladištima, na objektu, u toku izvođenja radova, pa sve do predaje objekta na korištenje Naručiocu, snosi Izvođač.

U toku izvođenja radova Izvođač je dužan da sprovodi higijensko-tehničke mjere zaštite u skladu sa važećim propisima. Ove mjere moraju biti obuhvaćene cijenom radova. Nakon izvedenih radova Izvođač je dužan da ukloni sve otpadne materijale i višak materijala. Uklanjanje i odvoženje otpadnog materijala mora biti obuhvaćeno ponudom i ugovorom.

Obračun izvedenih radova obavlja se prema ugovoru uz odobrenje nadzornog organa. Ukoliko Izvođač odstupi od ugovornih radova bez saglasnosti Naručioca, sam snosi sve posljedice koje iz toga proizilaze.

Vlasništvo "ELEKTROPRENOS – ELEKTROPRIJENOS BiH" a.d. Banja Luka - Samo za uvid

Izvođač će biti odgovoran za snabdijevanje električnom energijom, vodom i drugim instalacijama, u obimu i kapacitetu neophodnom za propisno izvođenje radova u skladu sa uputama Naručioca.

Predmet nabavke su radovi na otklanjanju kvarova i sanacije objekata transformatorskih stanica u Operativnom području Sarajevo -Terenska jedinica Sarajevo i poslovne zgrade OP Sarajevo. Lokacije na kojima će se po potrebi izvoditi radovi su: Sarajevo, Istočno Sarajevo, Visoko, Hadžići i Pale ;

Potpis i pečat ponuđača _____

Vlasništvo "Elektroprenos-Elektroprijenos BiH" a.d. Banja Luka - Samo za uvid

PRILOG 7 – TEHNIČKE SPECIFIKACIJE – LOT 5

LOT 5: Otklanjanje kvarova i sanacija objekata u OP Sarajevo – TJ Zenica

1.1. Opšti tehnički uslovi za izvođenje radova

Predmet nabavke su otklanjanje kvarova i sanacije poslovnih objekata i transformatorskih stanica u vlasništvu „ELEKTROPRENOS – ELEKTROPRIJENOS BIH“ a.d. Banja Luka.
Izvođenje radova je podijeljeno u sedam Lot-ova po Operativnim područjima i Terenskim jedinicama.

Izvođenje svih radova mora biti stručno i precizno, prema planovima, opisima i detaljima iz projekta, prema tehničkim propisima, primjenom BAS ili ekvivalentnih standarda i prema potrebnim uputstvima projektanata. Naručilac će po potrebi obezbjediti postojeću projektnu dokumentaciju.

Radove mogu izvoditi samo stručna lica sa potrebnom stručnom spremom i po potrebi sertifikatima/atestima za pružanje specijalističkih usluga, kao i preduzeća registrovana za te vrstu radova i po potrebi odgovarajućim licencama.

Svi materijali, polufabrikati i gotovi proizvodi moraju odgovarati propisima BAS-a ili ekvivalentnog standarda. Svi materijali za koje BAS ili ekvivalentan standard daje garanciju, moraju biti atestirani ili ispitani, da bi se dokazao potreban kvalitet. Ukoliko je Izvođač ugradio opremu/materijal koji nema odgovarajući atest, ili se ispitivanjem dokaže kvalitet niži od potrebnog, Izvođač je dužan da ga ukloni i zamijeni odgovarajućim na svoju štetu.

Naručilac može u svakom trenutku da zatraži uzorke materijala i načina izrade koji se predlažu, a Izvršioc će iste dostaviti bez odlaganja. Kada Naručilac da saglasnost na uzorke, svi materijali i izrada koji ne odgovaraju kvalitetu i karakteru tih uzoraka biće odbijeni. Na zahtjev Naručioca prije naručivanja materijala, Izvođač će predati na saglasnost imena predloženih proizvođača ili isporučilaca. Na zahtjev Naručioca, Izvođač će obezbijediti Izjavu o usklađenosti proizvođača ili sertifikate izdate od strane akreditovane laboratorije. Ako Naručilac procijeni da je to potrebno, može poslati inspekciju u prostorije proizvođača ili isporučioca, radi ispitivanja materijala prije upućivanja na objekat koji je predmet popravke ili sanacije. Smatra se da su troškovi takve inspekcije obuhvaćeni Ugovorom.

Svu odgovornost za kvalitet materijala, u skladištima, na objektu, u toku izvođenja radova, pa sve do predaje objekta na korištenje Naručiocu, snosi Izvođač.

U toku izvođenja radova Izvođač je dužan da sprovodi higijensko-tehničke mjere zaštite u skladu sa važećim propisima. Ove mjere moraju biti obuhvaćene cijenom radova. Nakon izvedenih radova Izvođač je dužan da ukloni sve otpadne materijale i višak materijala. Uklanjanje i odvoženje otpadnog materijala mora biti obuhvaćeno ponudom i ugovorom.

Obračun izvedenih radova obavlja se prema ugovoru uz odobrenje nadzornog organa. Ukoliko Izvođač odstupi od ugovornih radova bez saglasnosti Naručioca, sam snosi sve posljedice koje iz toga proizilaze.

Izvođač će biti odgovoran za snabdijevanje električnom energijom, vodom i drugim instalacijama, u obimu i kapacitetu neophodnom za propisno izvođenje radova u skladu sa uputama Naručioca.

Vlasništvo Elektroprenos Elektroprijenos BIH a.d. Banja Luka - Samo za uvid

Predmet nabavke su radovi na otklanjanju kvarova i sanacije objekata transformatorskih stanica u Operativnom području Sarajevo -Terenska jedinica Zenica i poslovne zgrade TJ Zenica. Lokacije na kojima će se po potrebi izvoditi radovi su: Zenica, Donji Vakuf, Bugojno, Travnik, Kiseljak, Fojnica, Busovača, Vareš, Kakanj, Žepče i Zavidovići. ;

Potpis i pečat ponuđača _____

Vlasništvo "Elektroprenos-Elektroprijenos BiH" a.d. Banja Luka - Samo za uvid

PRILOG 7 – TEHNIČKE SPECIFIKACIJE – LOT 6

LOT 6: Otklanjanje kvarova i sanacija objekata u OP Sarajevo – TJ Višegrad

1.1. Opšti tehnički uslovi za izvođenje radova

Predmet nabavke su otklanjanje kvarova i sanacije poslovnih objekata i transformatorskih stanica u vlasništvu „ELEKTROPRENOS – ELEKTROPRIJENOS BIH“ a.d. Banja Luka.
Izvođenje radova je podijeljeno u sedam Lot-ova po Operativnim područjima i Terenskim jedinicama.

Izvođenje svih radova mora biti stručno i precizno, prema planovima, opisima i detaljima iz projekta, prema tehničkim propisima, primjenom BAS ili ekvivalentnih standarda i prema potrebnim uputstvima projektanata. Naručilac će po potrebi obezbjediti postojeću projektnu dokumentaciju.

Radove mogu izvoditi samo stručna lica sa potrebnom stručnom spremom i po potrebi sertifikatima/atestima za pružanje specijalističkih usluga, kao i preduzeća registrovana za te vrstu radova i po potrebi odgovarajućim licencama.

Svi materijali, polufabrikati i gotovi proizvodi moraju odgovarati propisima BAS-a ili ekvivalentnog standarda. Svi materijali za koje BAS ili ekvivalentan standard daje garanciju, moraju biti atestirani ili ispitani, da bi se dokazao potreban kvalitet. Ukoliko je Izvođač ugradio opremu/materijal koji nema odgovarajući atest, ili se ispitivanjem dokaže kvalitet niži od potrebnog, Izvođač je dužan da ga ukloni i zamijeni odgovarajućim na svoju štetu.

Naručilac može u svakom trenutku da zatraži uzorke materijala i načina izrade koji se predlažu, a Izvršioc će iste dostaviti bez odlaganja. Kada Naručilac da saglasnost na uzorke, svi materijali i izrada koji ne odgovaraju kvalitetu i karakteru tih uzoraka biće odbijeni. Na zahtjev Naručioca prije naručivanja materijala, Izvođač će predati na saglasnost imena predloženih proizvođača ili isporučilaca. Na zahtjev Naručioca, Izvođač će obezbijediti Izjavu o usklađenosti proizvođača ili sertifikate izdate od strane akreditovane laboratorije. Ako Naručilac procijeni da je to potrebno, može poslati inspekciju u prostorije proizvođača ili isporučioca, radi ispitivanja materijala prije upućivanja na objekat koji je predmet popravke ili sanacije. Smatra se da su troškovi takve inspekcije obuhvaćeni Ugovorom.

Svu odgovornost za kvalitet materijala, u skladištima, na objektu, u toku izvođenja radova, pa sve do predaje objekta na korištenje Naručiocu, snosi Izvođač.

U toku izvođenja radova Izvođač je dužan da sprovodi higijensko-tehničke mjere zaštite u skladu sa važećim propisima. Ove mjere moraju biti obuhvaćene cijenom radova. Nakon izvedenih radova Izvođač je dužan da ukloni sve otpadne materijale i višak materijala. Uklanjanje i odvoženje otpadnog materijala mora biti obuhvaćeno ponudom i ugovorom.

Obračun izvedenih radova obavlja se prema ugovoru uz odobrenje nadzornog organa. Ukoliko Izvođač odstupi od ugovornih radova bez saglasnosti Naručioca, sam snosi sve posljedice koje iz toga proizilaze.

Izvođač će biti odgovoran za snabdijevanje električnom energijom, vodom i drugim instalacijama, u obimu i kapacitetu neophodnom za propisno izvođenje radova u skladu sa uputama Naručioca.

Vlasništvo Elektroprenos Berti prijenos BiH a.d. Banja Luka – Samo za uvid

Predmet nabavke su radovi na otklanjanju kvarova i sanacije objekata transformatorskih stanica u Operativnom području Sarajevo -Terenska jedinica Višegrad. Lokacije na kojima će se po potrebi izvoditi radovi su: Višegrad, Rogatica, Sokolac, Foča i Goražde.;

Potpis i pečat ponuđača _____

Vlasništvo "Elektroprenos-Elektroprijenos BiH" a.d. Banja Luka - Samo za uvid

PRILOG 7 – TEHNIČKE SPECIFIKACIJE – LOT 7

LOT 7: Otklanjanje kvarova i sanacija objekata u OP Tuzla

1.1. Opšti tehnički uslovi za izvođenje radova

Predmet nabavke su otklanjanje kvarova i sanacije poslovnih objekata i transformatorskih stanica u vlasništvu „ELEKTROPRENOS – ELEKTROPRIJENOS BIH“ a.d. Banja Luka.
Izvođenje radova je podijeljeno u sedam Lot-ova po Operativnim područjima i Terenskim jedinicama.

Izvođenje svih radova mora biti stručno i precizno, prema planovima, opisima i detaljima iz projekta, prema tehničkim propisima, primjenom BAS ili ekvivalentnih standarda i prema potrebnim uputstvima projektanata. Naručilac će po potrebi obezbjediti postojeću projektnu dokumentaciju.

Radove mogu izvoditi samo stručna lica sa potrebnom stručnom spremom i po potrebi sertifikatima/atestima za pružanje specijalističkih usluga, kao i preduzeća registrovana za te vrstu radova i po potrebi odgovarajućim licencama.

Svi materijali, polufabrikati i gotovi proizvodi moraju odgovarati propisima BAS-a ili ekvivalentnog standarda. Svi materijali za koje BAS ili ekvivalentan standard daje garanciju, moraju biti atestirani ili ispitani, da bi se dokazao potreban kvalitet. Ukoliko je Izvođač ugradio opremu/materijal koji nema odgovarajući atest, ili se ispitivanjem dokaže kvalitet niži od potrebnog, Izvođač je dužan da ga ukloni i zamijeni odgovarajućim na svoju štetu.

Naručilac može u svakom trenutku da zatraži uzorke materijala i načina izrade koji se predlažu, a Izvršioc će iste dostaviti bez odlaganja. Kada Naručilac da saglasnost na uzorke, svi materijali i izrada koji ne odgovaraju kvalitetu i karakteru tih uzoraka biće odbijeni. Na zahtjev Naručioca prije naručivanja materijala, Izvođač će predati na saglasnost imena predloženih proizvođača ili isporučilaca. Na zahtjev Naručioca, Izvođač će obezbijediti Izjavu o usklađenosti proizvođača ili sertifikate izdate od strane akreditovane laboratorije. Ako Naručilac procijeni da je to potrebno, može poslati inspekciju u prostorije proizvođača ili isporučioca, radi ispitivanja materijala prije upućivanja na objekat koji je predmet popravke ili sanacije. Smatra se da su troškovi takve inspekcije obuhvaćeni Ugovorom.

Svu odgovornost za kvalitet materijala, u skladištima, na objektu, u toku izvođenja radova, pa sve do predaje objekta na korištenje Naručiocu, snosi Izvođač.

U toku izvođenja radova Izvođač je dužan da sprovodi higijensko-tehničke mjere zaštite u skladu sa važećim propisima. Ove mjere moraju biti obuhvaćene cijenom radova. Nakon izvedenih radova Izvođač je dužan da ukloni sve otpadne materijale i višak materijala. Uklanjanje i odvoženje otpadnog materijala mora biti obuhvaćeno ponudom i ugovorom.

Obračun izvedenih radova obavlja se prema ugovoru uz odobrenje nadzornog organa. Ukoliko Izvođač odstupi od ugovornih radova bez saglasnosti Naručioca, sam snosi sve posljedice koje iz toga proizilaze.

Izvođač će biti odgovoran za snabdijevanje električnom energijom, vodom i drugim instalacijama, u obimu i kapacitetu neophodnom za propisno izvođenje radova u skladu sa uputama Naručioca.

Vlasništvo Elektroprenos Elektroprijenos BIH a.d. Banja Luka - Samo za uvid

Predmet nabavke su radovi na otklanjanju kvarova i sanacije objekata transformatorskih stanica u Operativnom području Tuzla i poslovne zgrade OP Tuzla.

Potpis i pečat ponuđača _____

Vlasništvo "Elektroprenos-Elektroprijenos BiH" a.d. Banja Luka - Samo za uvid

PRILOG 8 - NACRT OKVIRNOG SPORAZUMA

Napomena ponuđačima:
(Nacrt okvirnog sporazuma pripremiti u skladu sa tačkom 27. tenderske dokumentacije)

OKVIRNI SPORAZUM

broj: JN-OP-202-___/2026

ZA NABAVKU RADOVA:
OTKLANJANJE KVAROVA I SANACIJA OBJEKATA

Lot 1: Otklanjanje kvarova i sanacija objekata u sjedištu Kompanije
Lot 2: Otklanjanje kvarova i sanacija objekata u OP Banja Luka
Lot 3: Otklanjanje kvarova i sanacija objekata u OP Mostar
Lot 4: Otklanjanje kvarova i sanacija objekata u sjedištu OP Sarajevo i objekata TJ Sarajevo
Lot 5: Otklanjanje kvarova i sanacija objekata u OP Sarajevo - TJ Zenica
Lot 6: Otklanjanje kvarova i sanacija objekata u OP Sarajevo - TJ Višegrad
Lot 7: Otklanjanje kvarova i sanacija objekata u OP Tuzla

zaključen između ugovornih strana:

„ELEKTROPRENOS – ELEKTROPRIJENOS BIH“ a.d. Banja Luka
78000 Banja Luka, Ul. Marije Bursać br. 7a,
koga zastupa generalni direktor Dr Miro Džakula i izvršni direktor za rad i održavanje sistema Cvjetko Žepinić, dipl. inž. el, u svojstvu supotpisnika, u daljem tekstu: Naručilac
PDV br. 402369530009

i

KONZORCIJUM / GRUPA PONUĐAČA / PONUĐAČ -------
zastupan po -----, koga zastupa direktor ----, u daljem tekstu:Izvođač
PDV broj: -----,
Članovi Konzorcijuma/Grupe ponuđača:
1. *član, adresa* PDV broj: -----, koga zastupa -----, direktor, u daljem tekstu ovog Ugovora: LIDER/NOSILAC KONZORCIJUMA/GRUPE PONUĐAČA (glavni Izvođač)
2. *član, adresa*, PDV broj: -----, koga zastupa -----, direktor, u daljem tekstu ovog Ugovora: član Konzorcijuma/Grupe ponuđača (član grupe Izvođača)
3. -----

Nacrt okvirnog sporazuma je jednoobrazan za sve lotove koji su predmet nabavke u ovom postupku

Vlasništvo Elektroprenos-Elektroprijenos BiH a.d. Banja Luka - Samo za uvid

I OPŠTE ODREDBE

Član 1.

(1) Na osnovu Zakona o javnim nabavkama („Službeni glasnik Bosne i Hercegovine“ br. 39/14, 59/22 i 50/24), obavještenja o nabavci br. ---------- i Tenderske dokumentacije br. JN-OP-202-6/2026 za nabavku radova: Otklanjanje kvarova i sanacija objekata, objavljenih na portalu javnih nabavki BiH dana ------ godine, proveden je otvoreni postupak javne nabavke. Izvođač je dostavio Ponudu br. ------- od ----- godine, koja čini sastavni dio ovog Okvirnog sporazuma. Dostavljena Ponuda u potpunosti odgovara tehničkim specifikacijama iz Tenderske dokumentacije koja je sastavni dio ovog Okvirnog sporazuma.

(2) Naručilac je na osnovu ponude Izvođača i Odluke o izboru najpovoljnijeg ponuđača izabrao Izvođača za nabavku radova: Otklanjanje kvarova i sanacija objekata, a koji su predmet ovog Okvirnog sporazuma.

II PREDMET OKVIRNOG SPORAZUMA:

Član 2.

(1) Predmet ovog Okvirnog sporazuma je utvrđivanje uslova za zaključivanje pojedinačnih ugovora o izvođenju radova: Otklanjanje kvarova i sanacija objekata, a u svemu prema zahtjevima Naručioca iz Tenderske dokumentacije br. JN-OP-202-6/2026 i Ponudi odabranog Izvođača br. ------ od -------- godine, odredbama ovog Okvirnog sporazuma i stvarnim potrebama Naručioca..

(2) Detaljna specifikacija radova bez okvirnih količina, data je u prilogu ovog Okvirnog sporazuma i čini njegov sastavni dio.

(3) Ovaj Okvirni sporazum ne obavezuje Naručioca na zaključivanje pojedinačnih ugovora po ovom Okvirnom sporazumu sa izabranim Izvođačem. Stvarna ugovorna obaveza nastaje zaključivanjem pojedinačnih ugovora o javnoj nabavci sa izabranim Izvođačem na osnovu ovog Okvirnog sporazuma.

III VRIJEDNOST OKVIRNOG SPORAZUMA:

Član 3.

(1) Vrijednost Okvirnog sporazuma predstavlja:
– procijenjena vrijednost nabavke navedena u tenderskoj dokumentaciji, pri čemu se u realizaciji pojedinačnih ugovora koriste jedinične cijene iz ponude Izvođača i naručene, odnosno isporučene količine radova.

(2) Ukupna vrijednosti ovog Okvirnog sporazuma, iznosi:

Iznost bez PDV-a:	----- KM
Iznos PDV-a 17%:	----- KM
UKUPNO SA PDV:	----- KM

(Slovima: -----konvertibilnihmaraka)

(3) Okvirni sporazum je na bazi fiksnih jediničnih cijena. Cijena je iskazana je na paritetu DDP (Incoterms 2020), predmetni objekat Naručioca. Porez na dodanu vrijednost je posebno iskazan i uračunat je u ukupnu cijenu.

Vlasništvo Elektroprenos BiH a.d. Banja Luka - Samo za uvid

(4) Pored stavki iskazanih u prilogu ovog Okvirnog sporazuma – Obrazac za cijenu ponude, ukupna cijena iz Okvirnog sporazuma uključuje i sav sitni nespecificirani materijal i opremu, te usluge i radove potrebne za dovođenje objekta u funkcionalno stanje.
(5) Ukupna vrijednost Okvirnog sporazuma je procijenjena vrijednost nabavke, na period od dvije godine, odnosno maksimalna vrijednost do koje ovaj Okvirni sporazum može biti korišten po pojedinačnim ugovorima.
(6) Vrijednost izvedenih radova utvrdiće se obračunom izvršenih radova između ugovornih strana i na osnovu stvarno izvršenih radova uz primjenu ugovornih cijena do maksimalno vrijednosti Okvirnog sporazuma.
(7) Potpisivanjem ovog Okvirnog sporazuma, Naručilac ne preuzima obavezu niti garantuje izvršenje predmetne nabavke u bilo kojem obimu ili vrijednosti.
(8) Realizacija izvođenja radova vršiće se u skladu s potrebama i zahtjevima Naručioca i bez prava i ovlaštenja Dobavljača da diktira ili uslovljava obim izvršenja ovog Okvirnog sporazuma.
(9) Okvirni sporazum i pojedinačni ugovori su na bazi fiksnih jediničnih cijena.

IV USLOVI I NAČIN PLAĆANJA:

Član 4.

(1) Naručilac će plaćanje pojedinačnih radova, koji su predmet pojedinačnog ugovora na osnovu Okvirnog sporazuma, izvršiti nakon kompletno izvedenih radova, bezgotovinski, prenosom sredstava na račun Izvođača, u roku 30 (trideset) dana od dana prijema ispravne dokumentacije za plaćanje.
(2) Nisu predviđena parcijalna plaćanja pojedinačnih radova.
(3) Plaćanje se vrši na osnovu sljedeće dokumentacije:
- ispostavljene poreske fakture Dobavljača, u skladu sa Pravilnikom o primjeni Zakona o PDV-u („Službeni glasnik BiH“, br. 93/05, 21/06, 60/06, 6/07, 100/07, 35/08, 65/10, 85/17, 44/20, 47/22, 87/22, 62/23, 25/25 i 45/26),
- obostrano potpisanog Zapisnika o izvršenju radova bez uslovnih primjedbi, sa jasno naznačenim datumom izvršenja svih radova.

(4) Izvođač će na računu kojeg ispostavlja naznačiti: broj, naziv i datum pojedinačnog ugovora, brojeve Otpremnica te naziv organizacionog dijela Naručioca na koji se odnosi isporuka.
(5) Obračun i naplata ugovorne kazne po svakom pojedinačnom ugovoru izvršiće se umanjenjem plaćanja računa Izvođača za vrijednost obračunate kazne.
(6) Sve dokumente za plaćanje dostaviti na adresu organizacionog dijela Naručioca na koji se odnosi isporuka:
– „Elektroprenos - Elektroprijenos BiH“ a.d. Banja Luka, Direkcija, Ul. Marije Bursać br. 7a, 78000 Banja Luka;
– „Elektroprenos-Elektroprijenos“ BiH a.d. Banja Luka, OP Banja Luka, Ramići bb, Dragočaj, 78000 Banja Luka;
– „Elektroprenos-Elektroprijenos“ BiH a.d. Banja Luka, OP Mostar, Bleiburških žrtava bb, 88000 Mostar;
– „Elektroprenos-Elektroprijenos“ BiH a.d. Banja Luka, OP Sarajevo, Vilsonovo šetalište br. 15, 71000 Sarajevo;
– „Elektroprenos-Elektroprijenos“ BiH a.d. Banja Luka, OP Tuzla, Ljubače bb, 75000 Tuzla,

Vlasništvo "Elektroprenos-Elektroprijenos BiH" a.d. Banja Luka - Samo za uvid

V PODUGOVARANJE

Član 5.

(1) Za izvršenje obaveza iz ovog Okvirnog sporazuma Izvođač može angažovati podugovarače.
(2) Naručilac neće odobriti zaključenje ugovora sa podugovaračem, ako on ne ispunjava uslove propisane članom 44. ZJN.
(3) Izvođač neće sklapati podugovor ni o jednom bitnom dijelu Okvirnog sporazuma bez prethodnog pisanog odobrenja od strane Naručioca. Elementi ugovora koji se podugovaraju i identitet podugovarača obavezno se saopštavaju Naručiocu blagovremeno, prije sklapanja podugovora.
(4) Nakon što Naručilac odobri podugovaranje, Izvođač kojemu je dodijeljen Okvirni sporazum dužan je prije početka realizacije podugovora dostaviti Naručiocu podugovor zaključen s podugovaračem kao osnovu za neposredno plaćanje podugovaraču, a koji obavezno sadrži:
   a) koje poslove će izvesti podugovarač;
   b) količinu, vrijednost i rok;
   c) podatke o podugovaraču i to: naziv podugovarača, sjedište, JIB/IDB, broj transakcijskog računa i naziv banke kod koje se vodi.
(5) U slučaju podugovaranja, odgovornost za uredno izvršavanje Okvirnog sporazuma snosi Izvođač.

VI POREZI I DADŽBINE

Član 6.

(*samo za slučaj ugovora sa inostranim Izvođačem)*

(1) Izvođač će u potpunosti biti odgovoran za sve poreze, takse na obaveze, radne takse, te druge slične dažbine nametnute van zemlje Naručioca.
(2) Izvođač se obavezuje da će sve obaveze po pojednačnim ugovorima na osnovu ovog Okvirnog sporazuma, koje se odnose na porez na dodatu vrijednost realizovati u skladu sa Zakonom o porezu na dodatu vrijednost („Službeni glasnik BiH“, br. 09/05, 35/05, 100/08, 33/17, 46/23, 80/23 i 20/25).
(3) Izvođač se obavezuje da će u skladu sa Zakonom o porezu na dodatu vrijednost i Pravilnikom o registraciji i upisu u jedinstveni registar obveznika indirektnih poreza, preko svog poreskog punomoćnika za PDV koji ima sjedište u BiH i kod kojeg se registrovao, izvršavati sve obaveze po navedenom Zakonu, a koje proizilaze ovog Okvirnog sporazuma i to za radove porijeklom iz Bosne i Hercegovine.
(4) *Izvođač se obavezuje da, u skladu sa odredbama Zakona o porezu na dobit BiH („Službene novine Federacije BiH“, br. 15/16 i 15/20 i „Službeni glasnik RS“ br. 94/15, 1/17, 58/19 i 48/24) i podzakonskim aktima, nakon obostranog potpisivanja Ugovora, dostavi Naručiocu:*

Varijanta 1 – U slučaju da ima poslovnu jedinicu u skladu sa Zakonom o porezu na dobit Federacije BiH/Zakon o porezu na dobit RS

- *Izjavu o postojanju njegove poslovne jedinice u Bosni i Hercegovini*
- *Rješenje o registraciji poslovne jedinice kod Porezne uprave Federacije BiH/Porezne uprave RS*

Ukoliko Izvođač ima poslovnu jedinicu u BiH poslovna jedinica je u tom slučaju odgovorna za obračun i plaćanje obaveze po osnovu poreza na dobit.

Vlasništvo društva Elektroprijenos BiH a.d. Banja Luka - Samo za uvid

Varijanta 2 – U slučaju da nema poslovnu jedinicu u skladu sa Zakonom o porezu na dobit Federacije BiH/RS

- *Izjavu o nepostojanju njegove poslovne jedinice u Bosni i Hercegovini u skladu sa odredbama Zakona o porezu na dobit Federacije BiH/RS,*
- *Potvrda o rezidentnosti, izdatu od nadležnog poreskog organa Izvođača*
- *Izjavu da je Izvođač kao primatelj prihoda, istovremeno krajnji korisnik istog.*

(5) Navedena dokumenta je Izvođač obavezan dostaviti Naručiocu, radi regulisanja zakonske obaveze obračuna i isplate poreza po odbitku, koji je Naručilac dužan ispoštovati prilikom svake isplate Izvođaču, odnosno od svakog fakturisanog iznosa usluga odbiti 10% na ime poreza.

(6) Porez po odbitku se neće obustavljati, ukoliko Izvođač dostavi navedena dokumenta Naručiocu i ukoliko je potpisan međudržavni ugovor o izbjegavanju dvostrukog oporezivanja između zemlje Izvođača i Bosne i Hercegovine, a kojim je utvrđeno neplaćanje poreza po odbitku po uslugama koje su predmet plaćanja.

VII ROK, MJESTO I NAČIN IZVRŠENJA

Član 7.

Rok za početak i završetak radova, način izvršenja:

(1) Ovaj Okvirni sporazum zaključuje se na period od 2 (dvije) godine, računajući od dana obostranog potpisivanja Okvirnog sporazuma, ali maksimalno do finansijske realizacije, odnosno vrijednosti Okvirnog sporazuma.

(2) Pojedinačni ugovor, u okviru ovog sporazuma, smatra se zaključenim obostranim potpisivanjem i ovjeravanjem pojedinačnih ugovora od strane Naručioca i Izvođača i koji čini prilog i sastavni dio ovog sporazuma. Rok za potpis pojedinačnog ugovora od strane Izvođača je pet (5) dana od dana dostavljanja.

(3) Ukupna vrijednost svih pojedinačnih ugovora zaključenih na osnovu sklopljenog sporazuma ne mogu premašiti vrijednost Okvirnog sporazuma.

(4) Izvođač se obavezuje da radove iz svakog pojedinačnog ugovora izvrši u roku od ----- (-----) kalendarskih dana računajući od dana uvođenja Izvođača u posao.

(5) Dan uvođenja Izvođača u posao predstavlja dan kada je načinjen Zapisnik o uvođenju u posao između Naručioca i Izvođača.

(6) Datum završetka radova je datum naveden u Zapisnika o izvršenju radova bez uslovnih primjedbi.

(7) Strane u sporazumu su saglasne da se rok za izvršenje pojedinačnog ugovora iz stava (4) produžava za vrijeme kašnjenja ili smetnji, ako su iste nastale zbog više sile, u skladu sa članom 12. ovog Okvirnog sporazuma.

(8) Strane u sporazumu su saglasne da ukoliko zbog administrativnih i/ili tehničkih smetnji za koje su odgovorni Naručilac i/ili treća lica, dođe do kašnjenja izvođača prilikom izvođenja radova, a izvođač dokaže da je preduzeo sve potrebne radnje kako do kašnjenja u izvršenju ugovornih obaveza ne bi došlo, Naručilac može na osnovu osnovanog zahtjeva izvođača produžiti rok za izvođenje radova iz stava (4) ovog člana. Osnovanost zahtjeva utvrđuje isključivo Naručilac.

Vlasništvo JP Elektroprijenos BiH a.d. Banja Luka - samo za uvid

VIII UGOVORNA KAZNA

Član 8.

(1) U slučaju prekoračenja roka za završetak radova svakog pojedinačnog Ugovora, Izvođač se obavezuje da Naručiocu plati ugovornu kaznu u visini od 1% (jedan posto) od ukupne vrijednosti ugovorenih poslova bez PDV-a za svaki kalendarski dan prekoračenja roka iz člana 7. ovog Okvirnog sporazuma. Ugovorna kazna se obračunava od prvog dana poslije isteka ugovorenog roka završetka radova.
(2) Naplata ugovorne kazne od strane Naručioca neće osloboditi Izvođača obaveze da izvrši pojedinačni ugovor u potpunosti.
(3) Ukupan iznos ugovorne kazne ne može preći 10% vrijednosti pojedinačnog ugovora bez PDV-a.
(4) Ukoliko obračunata ugovorna kazna pređe iznos od 10% od vrijednosti pojedinačnog ugovora Naručilac zadržava pravo da jednostrano raskine ugovor i zahtijeva isplatu ugovorne kazne.

IX OBAVEZE NARUČIOCA

Član 9.

Naručilac se obavezuje da:
(1) izvrši obaveze iz člana 4. Okvirnog sporazuma – Uslovi i način plaćanja,
(2) obezbijedi potrebna isključenja kako bi omogućio Izvođaču bezbjedan rad u postrojenju, ako je tako zahtijevano u tenderskoj dokumentaciji
(3) omogući Izvođaču nesmetan ulazak mjestu izvođenja radova,
(4) blagovremeno uvede Izvođača u posao i posjed gradilišta o čemu se sastavlja zapisnik koji potpisuju ovlašteni predstavnici Naručioca i Izvođača,
(5) odluči o zahtjevu Izvođača o podugovaraču u roku od 15 dana od dana zaprimanja zahtjeva,
(6) da imenuje stručna i ovlaštena lica koja će u njegovo ime biti Odgovorni rukovodioci radova za sve faze rada u TS,
(7) odredi stručno lice koje će vršiti nadzor nad izvođenjem radova i koje će ovjeravati dokumentaciju,
(8) u toku izvođenja radova obezbijedi potrebne manipulacije u cilju bezbjednog rada,
(9) da saglasnost na odabranu opremu,
(10) obavlja sve radnje za koje je po pojedinačnom ugovoru i ovom Okvirnom sporazumu direktno zadužen.

X OBAVEZE IZVOĐAČA:

Član 10.

Izvođač se obavezuje da:
(1) odgovara za urednu realizaciju pojedinačnih ugovora i Okvirnog sporazuma, štiti interese Naručioca, te ga obavještava o toku realizacije pojedinačnih ugovora i Okvirnog sporazuma,
(2) realizuje pojedinačni ugovor u potpunosti kako bi obezbijedio funkcionalnost izvedenog objekta čak iako određena sitna oprema, materijali, radovi i usluge potrebne za funkcionalnost objekta nisu navedeni u obrascu za cijenu ponude, te Izvođač nema pravo od Naručioca zahtijevati dodatno plaćanje istih.
(3) ugovorene radove izvrši u skladu sa važećim tehničkim propisima, standardima i preporukama i u skladu sa instrukcijama Nadzornog organa,

Vlasništvo Elektroprijenos BiH a.d. Banja Luka - Samo za uvid

(4) sve ugovorene radove izvrši u obimu i kvalitetu prema ugovoru pridržavajući se ugovorenih rokova za izvođenje radova,
(5) odgovara za kvalitet izvršenih radova i za kvalitet materijala koji je upotrebljen prilikom izvođenja radova,
(6) odgovara za sve materijalne i nematerijalne štete, nastale Naručiocu i trećim licima krivicom Izvođača/bilo koga člana Konzorcijuma, kao i sve štete nastale od opasne stvari i opasne djelatnosti, tokom izvođenja radova koje su predmet pojedinačnih ugovora i ovog Okvirnog sporazuma i u toku garantnog perioda,
(7) dostavi Naručiocu zahtjev za odobravanje zaključenja podugovora sa konkretnim podugovaračem, uz detaljno navođenje koji dio Okvirnog sporazuma namjerava podugovarati, u kojem obimu i identitet podugovarača,
(8) snosi punu odgovornost za realizaciju pojedinačnih ugovora i kompletnog Okvirnog sporazuma, bez obzira na dio koji je podugovorom prenio na podugovarača, članovi Konzorcijuma solidarno odgovaraju za izvršenje svih obaveza iz ovog Okvirnog sporazuma,
(9) podugovarače angažovane za izvođenje predmetnih radova mijenja samo uz saglasnost Naručioca,
(10) obezbijedi svu potrebnu opremu, alat, materijal i kvalifikovanu radnu snagu za izvođenje predmetnih radova,
(11) odredi stručna lica koja će rukovoditi izvođenjem radova za sve faze,
(12) da imenuje jednog ili više rukovodioca radova na izvođenju građevinskih i elektromontažnih radova i funkcionalnog ispitivanja,
(13) da radnike koji će izvoditi radove na izradi prethodno upozna sa Uputstvom za kretanje i rad u visokonaponskim elektroenergetskim postrojenjima dostavljeno od strane Naručioca,
(14) da radnici koji će izvoditi radove potpišu Izjavu za radnike koji rade na izvođenju radova u elektroenergetskom postrojenju dostavljenu od strane Naručioca,
(15) na objektu preduzima sve mjere radi obezbjeđenja sigurnosti objekta i radnika koji izvode radove,
(16) omogući Nadzornom organu stalni nadzor nad radovima i kontrolu količina i kvaliteta upotrijebljenog materijala,
(17) po završetku svih ugovorenih radova sa gradilišta ukloni preostali materijal, opremu, sredstva za rad, te ga očisti od građevinskog i drugog otpada ,

XI GARANTNI PERIOD

Član 11.

(1) Garantni period za izvedene radove je ----- (-----) godine, računajući od dana obostrano potpisanog Zapisnika o izvršenju radova bez uslovnih primjedbi, sa jasno naznačenim datumom izvršenja svih radova.
(2) Naručilac mora prije isteka garantnog perioda izvršiti inspekcijski pregled cijelog objekta, u vezi s tim sačiniti zapisnik i u pisanoj formi zahtijevati od Izvođača da otkloni sve utvrđene greške i manjkavosti.
(3) Izvođač je obavezan da izvrši sve popravke i otkloni sve vidljive i skrivene nedostatke, na pisani zahtjev Naručioca koji će biti dostavljen Izvođaču najkasnije do isteka garantnog perioda. Zavisno od obima utvrđenih nedostataka Naručilac će, uz konsultaciju sa Izvođačem, odrediti primjeren rok za njihovo otklanjanje.
(4) U slučaju da Izvođač ne otkloni nedostatke u zadatom roku, Naručilac može ugovoriti otklanjanje grešaka i manjkavosti sa drugim izvođačem, a za troškove teretiti Izvođača.
(1) Izvođač mora na pisani zahtjev Naručioca i po uputstvima nadzornog organa, istražiti sve manjkavosti i kvarove. Troškovi istraživanja terete Izvođača, osim u slučaju kada je

Vlasništvo "Elektroprijenos BiH" a.d. Banja Luka - Samo za uvid

za ustanovljene kvarove i greške odgovoran Naručilac, u kom slučaju svi troškovi padaju na njegov teret.

(5) Za opremu vrijede garantni periodi proizvođača koje nudi Izvođač, a koji ne može biti manji od garantnog perioda za objekat u cjelini, utvrđenog u stavu 1. ovog člana. Izvođač će u utvrđenom roku i o svom trošku otkloniti nedostatke koji se pokažu za vrijeme garantnog perioda na opremi ili opremu zamjeniti novom, u kom slučaju garantni period se produžava za onoliko koliko je Naručilac bio lišen upotrebe, odnosno u slučaju zamjene opreme novom, garantni period počinje teći iznova od zamjene.

(6) Članovi Konzorcijuma Naručiocu su solidarno odgovorni za kvalitetu realizacije predmeta ugovora u garantnom periodu. U slučaju da u garantnom periodu dođe do prestanka rada, odnosno stečaja ili likvidacije nad članom Konzorcijuma, odgovornost preuzimaju pravni sljedbenici člana Konzorcijuma sa ostalim članovima Konzorcijuma. Ukoliko ne postoji pravni sljedbenik člana Konzorcijuma koji je prestao sa radom, preostali članovi Konzorcijuma odgovaraju Naručiocu solidarno za kvalitetu predmeta ugovora u garantnom periodu.

XII VIŠA SILA

Član 12.

(1) Pod „višom silom“ se podrazumijevaju događaji i okolnosti koje se nisu mogle predvidjeti, izbjeći ili otkloniti u vrijeme zaključenja i realizacije pojedinačnih ugovora i Okvirnog sporazuma i koji Strane u sporazumu onemogućavaju u izvršenju ugovornih obaveza. Nemogućnost bilo koje Strane u sporazumu da ispuni bilo koju od svojih ugovornih obaveza neće se smatrati raskidom pojedinačnih ugovora i Okvirnog sporazuma ili neispunjavanjem ugovorne obaveze, ukoliko se takva nemogućnost pojavi usljed dejstva više sile, s tim da je Strana u sporazumu koja je pogođena takvim događajem:

a) preduzela sve potrebne mjere predostrožnosti i potrebnu pažnju, kako bi izvršila svoje obaveze u rokovima i pod uslovima iz ovog Okvirnog sporazuma, i
b) obavijestila drugu Stranu u sporazumu na način koji je u datoj situaciji jedino moguć, odmah po nastanku više sile, a najkasnije u roku od 3 (tri) dana od pojave takvog događaja o preduzetim mjerama na otklanjanju štetnih posljedica dejstva više sile.

XIII RASKID OKVIRNOG SPORAZUMA

Član 13.

(1) Strane u sporazumu mogu sporazumno raskinuti ovaj Okvirni sporazum.

(2) Svaka od strana u sporazumu može raskinuti Okvirni sporazum i/ili pojedinačni ugovor prostom izjavom, pod uslovima propisanim zakonima o obligacionim odnosima u Bosni i Hercegovini.

(3) Ukoliko Izvođač u ugovorenom roku ne izvrši svoje obaveze iz Okvirnog sporazuma i pojedinačnih ugovora, Naručilac će dati naknadni primjereni rok za izvršenje obaveza koji ne oslobađa Izvođača obračuna ugovorne kazne iz člana 8. ovog Okvirnog sporazuma.

(4) Ako Izvođač ne izvrši obaveze iz Okvirnog sporazuma i pojedinačnog ugovora ni u naknadnom roku, Okvirni sporazum i/ili pojedinačni ugovor je raskinut, uz obavezu Izvođača da Naručiocu nadoknadi štetu koju je pretrpio zbog neispunjenja obaveza iz pojedinačnih ugovora i Okvirnog sporazuma.

Vlasništvo "Elektroprijenos BiH" a.d. Banja Luka - Samo za uvid

XIV ZAVRŠNE ODREDBE

Član 14.

(1) Izvođač nema pravo zapošljavati u svrhu izvršenja pojedinačnih ugovora i ovog Okvirnog sporazuma fizička ili pravna lica koja su učestvovala u pripremi tenderske dokumentacije ili su bila u svojstvu člana ili stručnog lica koje je angažovala Komisija za nabavke, najmanje šest mjeseci po zaključenju pojedinačnog ugovora po ovom Okvirnom sporazumu, odnosno od početka realizacije pojedinačnog ugovora po ovom Okvirnom sporazumu.
(2) Ovaj Okvirni sporazum stupa na snagu danom potpisa obje Strane u sporazumu.
(3) Strane u sporazumu su saglasne da za sve što u ovom Okvirnom sporazumu nije precizirano vrijede odredbe Zakona o obligacionim odnosima.
(4) Sve eventualne sporove, Strane u sporazumu će rješavati sporazumno, u duhu dobrih poslovnih odnosa u direktnim pregovorima.
(5) Ukoliko se sporazumno rješenje ne postigne, za rješavanje sporova nadležan je Okružni privredni sud u Banjaluci.
(6) Okvirni sporazum i pojedinačni ugovori su sačinjeni u 4 (četiri)/6 (šest) istovjetnih primjeraka, 2 (dva)/4 (četiri) primjerka zadržava Naručilac, a 2 (dva) primjerka su za Izvođača.
(7) Prilozi ovog Okvirnog sporazuma su dijelovi ponude ponuđača: Prilog 2 (Obrazac za ponudu), Prilog 3 (Obrazac za cijenu ponude), Prilog 7 (Tehnička specifikacija), Nacrt pojedinačnog ugovora.

Broj:
Datum:

ZA IZVOĐAČA

_____
(potpis i pečat ponuđača)

Broj:
Datum:

ZA NARUČIOCA:

Generalni direktor

_____

Izvršni direktor za rad i održavanje sistema

_____

Vlasništvo "Elektroprenos-Elektroprijenos BiH" a.d. Banja Luka - Samo za uvid

NACRT POJEDINAČNOG UGOVORA PO OKVIRNOM SPORAZUMU

UGOVOR

broj: ___-_____/2026

za izvođenje radova:

Otklanjanje kvarova i sanacija objekata LOT _

(Pojedinačni ugovor prema Okvirnom sporazumu broj: JN-OP-202-___/2026 - LOT _)

Vlasništvo "Elektroprenos Elektroprijenos BiH" a.d. Banja Luka - Samo za uvid

zaključen između ugovornih strana:

„ELEKTROPRENOS – ELEKTROPRIJENOS BIH“ a.d. Banja Luka
78000 Banja Luka, Ul. Marije Bursać br. 7a,
koga zastupa generalni direktor Dr Miro Džakula i izvršni direktor za rad i održavanje sistema Cvjetko Žepinić, dipl. inž. el, u svojstvu supotpisnika, u daljem tekstu: Naručilac
PDV br. 402369530009

i

PONUĐAČ-----
Adresa, zastupan po -----, koga zastupa direktor ----- , u daljem tekstu Izvođač
PDV broj: -----

Član 1.

U skladu s odredbama Okvirnog sporazuma broj: JN-OP-202-___/2026 - LOT ___ od ___.___.20___. godine, a na osnovu ovog Ugovora, pristupa se izvođenju radova: **Otklanjanje kvarova i sanacija objekata**, a za potrebe Operativnog područja_____:

Red. broj	Opis radova	Jedinica mjere	Količina	Jed. cijena bez PDV (KM)	Ukupna vrijednost bez PDV (KM)
1.					
2.					
...					
				UKUPNO bez PDV (KM):	
				PDV (17%):	
				UKUPNO sa PDV (KM):	

(Slovima: _____ i ___/100 KM)

Član 2.

Izvođenje radova **Otklanjanje kvarova i sanaciji objekata** će se realizovati u roku od _____ radnih dana od dana uvođenja u posao.

Plaćanje će se izvršiti u roku od 30 dana od dana kompletno izvedenih radova, a na osnovu originalne poreske fakture i obostranog potpisanog Zapisnika o izvršenim radovima, sve u skladu sa članom 4. Okvirnog sporazuma.

Sve odredbe Okvirnog sporazuma broj: JN-OP-202-___/2026 - LOT ___ od ___.___.20___. godine, u potpunosti se odnose i na ovaj Ugovor.

Rok trajanja Okvirnog sporazuma je: ___ (_____) mjeseci od dana obostranog potpisivanja Okvirnog sporazuma, odnosno do ___.___.20___. godine.

Član 3.

Ovaj ugovor sačinjen je u šest (6) primjerka od kojih Naručilac zadržava četiri (4) primjerka.

Ugovor pripremio: _____

Redni broj ugovora: ___.

Ukupni iznos sredstava po Okvirnom sporazumu: 00.000,00 KM bez PDV-a.
Raspoloživi iznos sredstava po Okvirnom sporazumu: 00.000,00 KM bez PDV-a.
Preostali iznos sredstava po Okvirnom sporazumu: 00.000,00 KM bez PDV-a.

Broj: _____
Datum: _____

Broj: ___-_____/20__
Datum: _____

Vlasništvo "Elektroprenos-Elektroprijenos BiH" a.d. Banja Luka - Samo za službenu upotrebu

ZA IZVOĐAČA

(potpis i pečat ponuđača)

ZA NARUČIOCA:

Generalni direktor

Dr Miro Džakula

Izvršni direktor za rad i održavanje sistema

Cvjetko Žepinić dipl.inž.el.

Vlasništvo "Elektroprenos-Elektroprijenos BiH" a.d. Banja Luka - Samo za uvid